Scheda prodotto

IME12-04BPSZC0K

IME

SENSORI DI PROSSIMITÀ INDUTTIVI

SICK
Sensor Intelligence.

L'immagine potreb-
be non corrispondere

Informazioni per l'ordine

Tipo	Cod. art.
IME12-04BPSZC0K	1040763

Contenuto nella dotazione di fornitura: BEF-MU-M12 (2)

Ulteriori esecuzioni degli apparecchi e accessori ➜ www.sick.com/IME

Dati tecnici in dettaglio

Caratteristiche

Housing	Forma metrica
Struttura custodia	Soluzione costruttiva corta
Dimensioni della filettatura	M12 x 1
Diametro	Ø 12 mm
Distanza di commutazione S_n	4 mm
Distanza di commutazione protetta S_a	3,24 mm
Montaggio in metallo	A livello
Frequenza di commutazione	2.000 Hz
Tipo di collegamento	Connettore maschio M12, 4 poli
Uscita di commutazione	PNP
Funzione di uscita	N/O
Dotazione elettrica	DC 3 fili
Grado di protezione	IP67 [1]

[1] A norma EN 60529.

Caratteristiche meccaniche ed elettriche

Tensione di alimentazione	10 V DC ... 30 V DC
Ripple residuo	≤ 10 %
Caduta di tensione	≤ 2 V [1]
Consumo di corrente	10 mA [2]
Ritardo disponibilità	≤ 100 ms

[1] Per I_a max.
[2] Senza carico.
[3] Ub e Ta costanti.
[4] Di Sr.

Isteresi	5 % ... 15 %
Riproducibilità	≤ 2 % [3) 4)]
Deriva termica (d S_r)	± 10 %
EMC	A norma EN 60947-5-2
Corrente continua I_A	≤ 200 mA
Protezione anti-cortocircuito	✓
Protezione all'inversione della polarità	✓
Protezione impulso di attivazione	✓
Resistenza alle vibrazioni e agli shock	30 g, 11 ms/10 Hz ... 55 Hz, 1 mm
Temperatura ambiente di funzionamento	–25 °C ... +75 °C
Materiale della custodia	Ottone, nichelato
Materiale, superficie attiva	Plastica, PA 66
Lunghezza	46 mm
Lunghezza utile della filettatura	29 mm
Massima coppia di serraggio	≤ 12 Nm
Dotazione di fornitura	Dado di fissaggio, ottone, nichelato (2 x)
UL-File-Nr.	NRKH.E181493

[1)] Per I_a max.
[2)] Senza carico.
[3)] Ub e Ta costanti.
[4)] Di Sr.

Grandezze caratteristiche relativamente alle tecniche di sicurezza

$MTTF_D$	1.735 anni
DC_{avg}	0%

Coefficienti di riduzione

Indicazione	Si tratta di valori di riferimento che possono subire variazioni
Acciaio St37 (Fe)	1
Acciaio inox (V2A)	Circa 0,8
Alluminio (Al)	Circa 0,45
Rame (Cu)	Circa 0,4
Ottone (Ms)	Circa 0,4

Avvertenza di montaggio

Nota	Grafico corrispondente, vedi "Indicazioni di installazione"
B	24 mm
C	12 mm
D	12 mm
F	32 mm

Classificazioni

ECl@ss 5.0	27270101
ECl@ss 5.1.4	27270101
ECl@ss 6.0	27270101

ECl@ss 6.2	27270101
ECl@ss 7.0	27270101
ECl@ss 8.0	27270101
ECl@ss 8.1	27270101
ECl@ss 9.0	27270101
ECl@ss 10.0	27270101
ECl@ss 11.0	27270101
ETIM 5.0	EC002714
ETIM 6.0	EC002714
ETIM 7.0	EC002714
UNSPSC 16.0901	39122230

Avvertenza di montaggio

Montaggio a livello

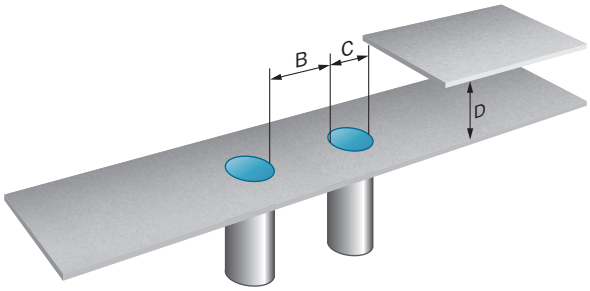

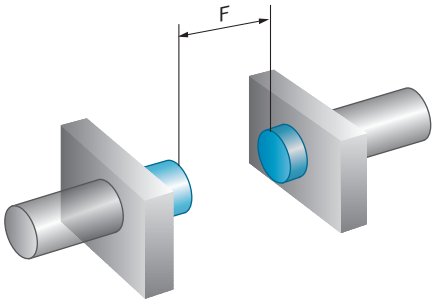

Schema di allacciamento

Cd-007

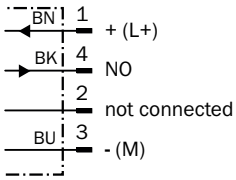

Disegno quotato (Quote in mm)

IME12 forma corta, connettore maschio, a livello

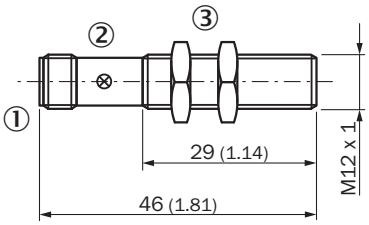

① Collegamento
② Indicatore a LED
③ Dadi di fissaggio (2); apertura chiave 17, metallo

Accessori consigliati

Ulteriori esecuzioni degli apparecchi e accessori ➜ www.sick.com/IME

	Breve descrizione	Tipo	Cod. art.
Angolari e piastre di fissaggio			
	Piastra di fissaggio per sensori M12, Acciaio, zincato, senza materiale di fissaggio	BEF-WG-M12	5321869
	Staffa di fissaggio per sensori M12, Acciaio, zincato, senza materiale di fissaggio	BEF-WN-M12	5308447
Supporti di bloccaggio e di allineamento			
	Blocco di serraggio per sensori rotondi M12 senza battuta fissa, Plastic (PA12), glass-fiber reinforced, incluso materiale di fissaggio	BEF-KH-M12	2051479
	Blocco di serraggio per sensori rotondi M12 con battuta fissa, Plastic (PA12), glass-fiber reinforced, incluso materiale di fissaggio	BEF-KHF-M12	2051480
Connettori e cavi			
	Testa A: Connettore femmina, M12, 4 poli, diritta, Codifica A Testa B: estremità cavo sciolta Cavo: Cavo sensore/attuatore, PVC, non schermato, 2 m	YF2A14-020VB3XLEAX	2096234
	Testa A: Connettore femmina, M12, 4 poli, diritta, Codifica A Testa B: estremità cavo sciolta Cavo: Cavo sensore/attuatore, PVC, non schermato, 5 m	YF2A14-050VB3XLEAX	2096235
	Testa A: Connettore femmina, M12, 4 poli, diritta, Codifica A Testa B: estremità cavo sciolta Cavo: Cavo sensore/attuatore, PVC, non schermato, 10 m	YF2A14-100VB3XLEAX	2096236
	Testa A: Connettore femmina, M12, 4 poli, angolato, Codifica A Testa B: estremità cavo sciolta Cavo: Cavo sensore/attuatore, PVC, non schermato, 2 m	YG2A14-020VB3XLEAX	2095895
	Testa A: Connettore femmina, M12, 4 poli, angolato, Codifica A Testa B: estremità cavo sciolta Cavo: Cavo sensore/attuatore, PVC, non schermato, 5 m	YG2A14-050VB3XLEAX	2095897
	Testa A: Connettore femmina, M12, 4 poli, angolato, Codifica A Testa B: estremità cavo sciolta Cavo: Cavo sensore/attuatore, PVC, non schermato, 10 m	YG2A14-100VB3XLEAX	2095898

	Breve descrizione	Tipo	Cod. art.
	Testa A: Connettore femmina, M12, 4 poli, diritta Testa B: - Cavo: non schermato	DOS-1204-G	6007302
	Testa A: Connettore femmina, M12, 4 poli, angolato Testa B: - Cavo: non schermato	DOS-1204-W	6007303

SICK IN BREVE

SICK è una delle principali aziende produttrici di sensori e soluzioni per l'automazione industriale. Una gamma di prodotti e di servizi unica costituisce la base perfetta per il controllo affidabile ed efficiente dei processi per proteggere le persone da incidenti e per la prevenzione dei danni ambientali.

Abbiamo una vasta esperienza in svariati settori e ne conosciamo i processi e i requisiti. In questo modo con sensori intelligenti siamo in grado di fornire ai nostri clienti esattamente ciò di cui hanno bisogno. Nei centri applicativi in Europa, Asia e Nord America le soluzioni di sistema sono testate su misura e ottimizzate. Tutto questo ci rende dei fornitori e partner di sviluppo affidabili.

A completamento della nostra offerta, proponiamo servizi globali: i SICK LifeTime Services garantiscono la sicurezza e la produttività durante l'intero ciclo di vita della macchina.

Questo per noi è “Sensor Intelligence”.

VICINO A VOI NEL MONDO:

Referenti e altre sedi → www.sick.com