Scheda prodotto

i110-RA123

i110R

INTERRUTTORI DI SICUREZZA ELETTROMECCANICI

SICK
Sensor Intelligence.

Informazioni per l'ordine

Tipo	Cod. art.
i110-RA123	6025109

Ulteriori esecuzioni degli apparecchi e accessori → www.sick.com/i110R

Dati tecnici in dettaglio

Caratteristiche

Numero di contatti ad apertura forzata	1
Numero di contatti normalmente aperti	1
Frequenza di azionamento	≤ 6.000 /h
Coppia di azionamento	≥ 0,34 Nm
Direzioni della forza agente	4
Velocità di azionamento	0,1 m/min ... 15 m/min
Angolo di apertura forzata	54°

Grandezze caratteristiche relativamente alle tecniche di sicurezza

Valore B_{10d}	2 x 10^6 cicli di commutazione (con carico minimo)
Tipo di struttura	Tipo di struttura 1 (EN ISO 14119)
Livello di codifica dell'attuatore	Non codificato (EN ISO 14119)
Stato sicuro in caso di anomalie	L'interruttore non dispone di un sistema interno di identificazione degli errori e, in caso di errore, non è in grado di assumere uno stato di sicurezza. L'identificazione degli errori avviene mediante l'unità logica di sicurezza collegata.

Funzioni

Collegamento in serie sicuro	No

Interfacce

Tipo di collegamento	Passacavo, 1 x M20
Sezione conduttore	≤ 2,5 mm²

Dati elettrici

Principio di commutazione	Organo di comando a scatto veloce
Categoria di utilizzazione	AC-15/DC-13 (IEC 60947-5-1)
Corrente nominale di esercizio (tensione)	3 A (240 V AC) 3 A (24 V DC)
Tensione di isolamento U_i	250 V
Tensione di tenuta ad impulso U_{imp}	2.500 V AC

Protezione anti-cortocircuito	F15
Tensione di commutazione	≥ 5 V DC
Corrente di commutazione (tensione di commutazione)	≥ 5 mA (5 V DC)

Dati meccanici

Peso	0,52 kg
Materiale della custodia	Pressogetto di zinco
Trattamento della superficie	Laccato
Durata meccanica	10 x 10^6 cicli di commutazione

Dati ambientali

Grado di protezione	IP66 (IEC 60529)
Temperatura ambiente di funzionamento	–25 °C ... +80 °C
Temperatura di stoccaggio	–25 °C ... +80 °C

Classificazioni

ECl@ss 5.0	27272601
ECl@ss 5.1.4	27272601
ECl@ss 6.0	27272601
ECl@ss 6.2	27272601
ECl@ss 7.0	27272601
ECl@ss 8.0	27272601
ECl@ss 8.1	27272601
ECl@ss 9.0	27272601
ECl@ss 10.0	27272601
ECl@ss 11.0	27272601
ETIM 5.0	EC001829
ETIM 6.0	EC001829
ETIM 7.0	EC001829
UNSPSC 16.0901	39122205

Disegno quotato (Quote in mm)

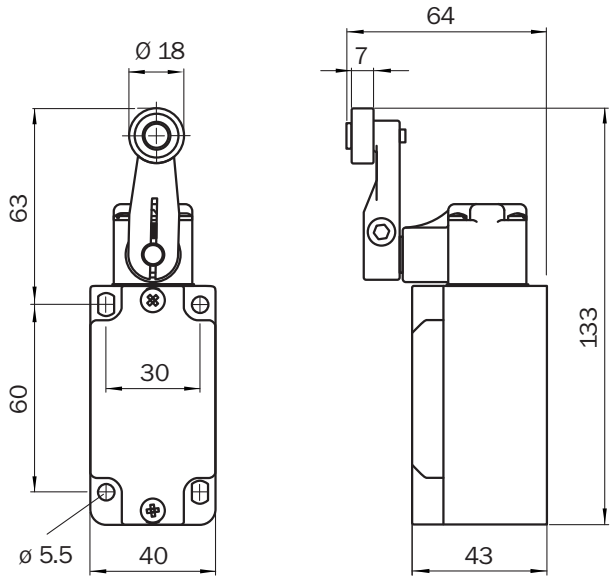

Diagramma percorso di commutazione

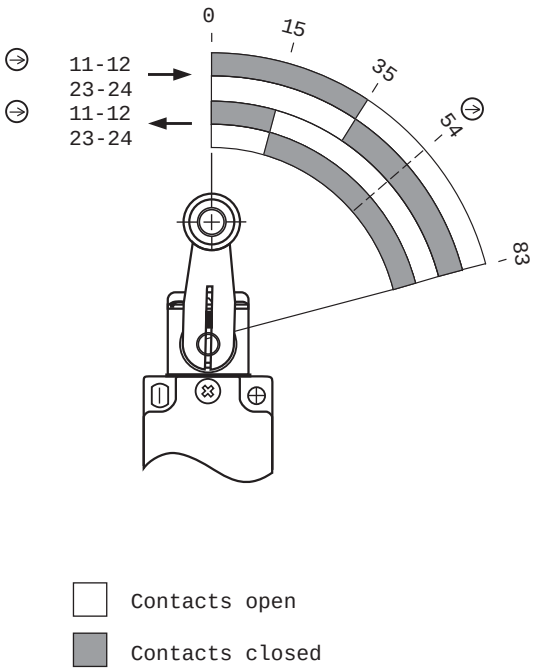

SICK IN BREVE

SICK è una delle principali aziende produttrici di sensori e soluzioni per l'automazione industriale. Una gamma di prodotti e di servizi unica costituisce la base perfetta per il controllo affidabile ed efficiente dei processi per proteggere le persone da incidenti e per la prevenzione dei danni ambientali.

Abbiamo una vasta esperienza in svariati settori e ne conosciamo i processi e i requisiti. In questo modo con sensori intelligenti siamo in grado di fornire ai nostri clienti esattamente ciò di cui hanno bisogno. Nei centri applicativi in Europa, Asia e Nord America le soluzioni di sistema sono testate su misura e ottimizzate. Tutto questo ci rende dei fornitori e partner di sviluppo affidabili.

A completamento della nostra offerta, proponiamo servizi globali: i SICK LifeTime Services garantiscono la sicurezza e la produttività durante l'intero ciclo di vita della macchina.

Questo per noi è “Sensor Intelligence”.

VICINO A VOI NEL MONDO:

Referenti e altre sedi → www.sick.com