Scheda prodotto

WL27-3F2631

W27-3

BARRIERE FOTOELETTRICHE COMPATTE

SICK
Sensor Intelligence.

L'immagine potrebbe non corrispondere

Informazioni per l'ordine

Tipo	Cod. art.
WL27-3F2631	1027772

Ulteriori esecuzioni degli apparecchi e accessori ➜ www.sick.com/W27-3

Dati tecnici in dettaglio

Caratteristiche

Tipologia di sensore / principio di rilevamento	Sensore fotoelettrico a riflettore, Doppia lente
Dimensioni (L x H x P)	24,6 mm x 80,6 mm x 54 mm
Punto di emissione luminosa	A forma di parallelepipedo
Distanza max. di rilevamento	0,1 m ... 15 m [1]
Distanza di rilevamento	0,1 m ... 11 m [1]
Natura della luce	Luce rossa visibile
Sorgente luminosa	LED [2]
Dimensioni punto luminoso (distanza)	Ø 220 mm (10 m)
Angolo d'irraggiamento	Circa 1,5°
Lunghezza d'onda:	660 nm
Impostazione	Potenziometro

[1] Riflettore PL80A.
[2] Durata media 100.000 h con T_U = +25° °C.

Caratteristiche meccaniche ed elettriche

Tensione di alimentazione	10 V DC ... 30 V DC [1]

[1] Valori limite, funzionamento in rete protetta da cortocircuiti fino a 8 A.
[2] U_VNon può oltrepassare per eccesso o per difetto i valori di tolleranza.
[3] Senza carico.
[4] Durata segnale con carico ohmico.
[5] Con rapporto chiaro/scuro 1:1.
[6] A = $U_V$collegamenti protetti dall'inversione di polarità.
[7] B = entrate e uscite protette da polarità inversa.
[8] C = Soppressione impulsi di disturbo.
[9] Tensione nominale: 50 V DC.

Ripple residuo	≤ 5 V_{pp} [2]
Consumo di corrente	30 mA [3]
Uscita di commutazione	PNP
Funzione di commutazione	Complementare
Tipo di commutazione	Funzionamento light on/dark on
Tensione di segnale PNP HIGH/LOW	Circa U_V - 2,5 V / 0 V
Corrente di uscita $I_{max.}$	≤ 100 mA
Tempo di risposta	≤ 500 µs [4]
Frequenza di commutazione	1.000 Hz [5]
Funzione tempo	Ritardo sull'avvio Spegnimento ritardato Ritardo di avvio e di spegnimento
Tempo di ritardo	Regolabile su temporizzatore, 0,02 s ... 0,5 s 0,5 s ... 10 s
Tipo di collegamento	Connettore maschio Q6, a 6 poli, codifica DC
Commutazioni di protezione	A [6] B [7] C [8]
Classe di protezione	II [9]
Peso	100 g
Polarizzatore	✓
Materiale della custodia	Plastica, ABS
Materiale, ottica	Plastica, PMMA
Grado di protezione	IP65
Ingresso test emettitore spento	TE di 0 V
Temperatura ambiente di funzionamento	–40 °C ... +60 °C
Temperatura ambiente magazzino	–40 °C ... +75 °C
UL-File-Nr.	NRKH.E181493 & NRKH7.E181493

[1] Valori limite, funzionamento in rete protetta da cortocircuiti fino a 8 A.
[2] U_VNon può oltrepassare per eccesso o per difetto i valori di tolleranza.
[3] Senza carico.
[4] Durata segnale con carico ohmico.
[5] Con rapporto chiaro/scuro 1:1.
[6] A = $U_V$collegamenti protetti dall'inversione di polarità.
[7] B = entrate e uscite protette da polarità inversa.
[8] C = Soppressione impulsi di disturbo.
[9] Tensione nominale: 50 V DC.

Grandezze caratteristiche relativamente alle tecniche di sicurezza

$MTTF_D$	845 anni
DC_{avg}	0%

Classificazioni

ECl@ss 5.0	27270902
ECl@ss 5.1.4	27270902
ECl@ss 6.0	27270902

ECl@ss 6.2	27270902
ECl@ss 7.0	27270902
ECl@ss 8.0	27270902
ECl@ss 8.1	27270902
ECl@ss 9.0	27270902
ECl@ss 10.0	27270902
ECl@ss 11.0	27270902
ETIM 5.0	EC002717
ETIM 6.0	EC002717
ETIM 7.0	EC002717
UNSPSC 16.0901	39121528

Schema di allacciamento

Cd-178

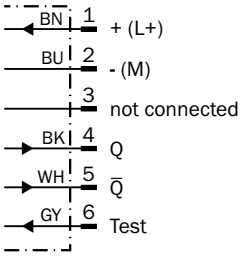

Curva caratteristica

WL27-3

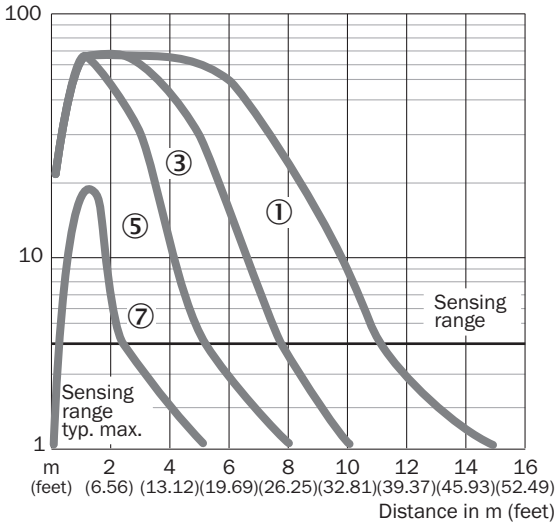

① Riflettore PL80A
③ Riflettore PL40A
⑤ Riflettore PL20A
⑦ Pellicola di riflessione Diamond Grade

Diagramma distanza di commutazione

WL27-3

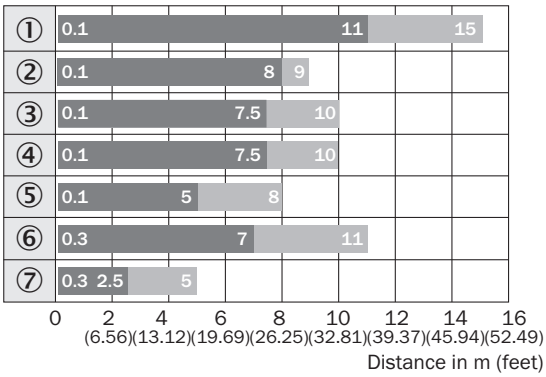

Sensing range Sensing range max.

① Riflettore PL80A
② Riflettore PL50A
③ Riflettore PL40A
④ Riflettore PL30A
⑤ Riflettore PL20A
⑥ Riflettore C110A
⑦ Pellicola di riflessione Diamond Grade

Disegno quotato (Quote in mm)

WL27-3, WSE27-3, potenziometro, funzioni tempo

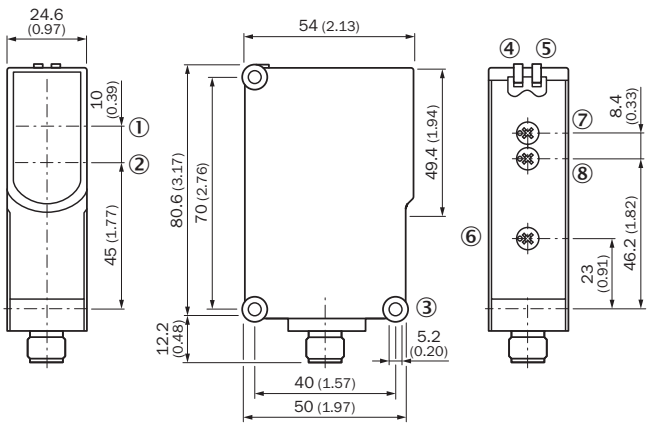

① Asse ottico, emettitore
② Asse ottico, ricevitore
③ Foro passante ø 5,2 mm
④ Indicatore LED verde: tensione di alimentazione attiva
⑤ Indicatore LED giallo; stato ricezione luce
⑥ Impostazione della sensibilità (10 rotazioni)
⑦ Impostazione tempo
⑧ Selettore gradi di tempo

Accessori consigliati

Ulteriori esecuzioni degli apparecchi e accessori ➜ www.sick.com/W27-3

	Breve descrizione	Tipo	Cod. art.
Angolari e piastre di fissaggio			
	Angolare di fissaggio universale per riflettori, Acciaio, zincato	BEF-WN-REFX	2064574
Riflettori			
	Quadrato, avvitabile, 80 mm x 80 mm, PMMA/ABS, avvitabile, 2 fori per il fissaggio	PL80A	1003865

SICK IN BREVE

SICK è una delle principali aziende produttrici di sensori e soluzioni per l'automazione industriale. Una gamma di prodotti e di servizi unica costituisce la base perfetta per il controllo affidabile ed efficiente dei processi per proteggere le persone da incidenti e per la prevenzione dei danni ambientali.

Abbiamo una vasta esperienza in svariati settori e ne conosciamo i processi e i requisiti. In questo modo con sensori intelligenti siamo in grado di fornire ai nostri clienti esattamente ciò di cui hanno bisogno. Nei centri applicativi in Europa, Asia e Nord America le soluzioni di sistema sono testate su misura e ottimizzate. Tutto questo ci rende dei fornitori e partner di sviluppo affidabili.

A completamento della nostra offerta, proponiamo servizi globali: i SICK LifeTime Services garantiscono la sicurezza e la produttività durante l'intero ciclo di vita della macchina.

Questo per noi è “Sensor Intelligence”.

VICINO A VOI NEL MONDO:

Referenti e altre sedi → www.sick.com