Scheda prodotto

WT2S-P211

W2 Slim

FOTOCELLULE MINIATURIZZATE

SICK
Sensor Intelligence.

L'immagine potrebbe non corrispondere

Informazioni per l'ordine

Tipo	Cod. art.
WT2S-P211	1022658

Ulteriori esecuzioni degli apparecchi e accessori ➜ www.sick.com/W2_Slim

Dati tecnici in dettaglio

Caratteristiche

Tipologia di sensore / principio di rilevamento	Sensore fotoelettrico energetico, Soppressione dello sfondo (BGS)
Dimensioni (L x H x P)	7,6 mm x 25,1 mm x 12,5 mm
Punto di emissione luminosa	A forma di parallelepipedo
Distanza max. di rilevamento	1 mm ... 15 mm [1]
Distanza di rilevamento	1 mm ... 15 mm [1]
Focus	7 mm
Natura della luce	Luce rossa visibile
Sorgente luminosa	LED PinPoint [2]
Dimensioni punto luminoso (distanza)	Ø 1,5 mm (7 mm)
Lunghezza d'onda:	660 nm
Impostazione	Nessuno

[1] Oggetto con il 90% di remissione (riferito al bianco standard, DIN 5033).
[2] Durata media: 75.000 h con T_U = +25 °C.

Caratteristiche meccaniche ed elettriche

Tensione di alimentazione	10 V DC ... 30 V DC [1]
Ripple residuo	≤ 5 V_{pp} [2]
Uscita di commutazione	PNP
Tipo di commutazione	Funzionamento light on
Corrente di uscita $I_{max.}$	≤ 50 mA
Tempo di risposta	< 0,6 ms [3]
Frequenza di commutazione	800 Hz [4]
Tipo di collegamento	Cavo con connettore maschio M8, a 3 poli, 200 mm [5]
Materiale cavo	PVC
Diametro cavo	Ø 2,4 mm
Commutazioni di protezione	A [6] C [7] D [8]
Peso	20 g
Protezione all'inversione della polarità	✓
Protezione anti-cortocircuito	✓
Materiale della custodia	Plastica, ABS
Materiale, ottica	Plastica, PMMA
Grado di protezione	IP67 IP69K
Temperatura ambiente di funzionamento	–20 °C ... +50 °C
Temperatura ambiente magazzino	–40 °C ... +75 °C

[1] Valori limite.
[2] U_VNon può oltrepassare per eccesso o per difetto i valori di tolleranza.
[3] Durata segnale con carico ohmico.
[4] Con rapporto chiaro/scuro 1:1.
[5] Non deformare i cavi a temperature inferiori a 0 °C.
[6] A = $U_V$collegamenti protetti dall'inversione di polarità.
[7] C = Soppressione impulsi di disturbo.
[8] D = Uscite protette da sovracorrente e da cortocircuito.

Grandezze caratteristiche relativamente alle tecniche di sicurezza

$MTTF_D$	1.495 anni
DC_{avg}	0%

Classificazioni

ECl@ss 5.0	27270904
ECl@ss 5.1.4	27270904
ECl@ss 6.0	27270904
ECl@ss 6.2	27270904
ECl@ss 7.0	27270904
ECl@ss 8.0	27270904
ECl@ss 8.1	27270904
ECl@ss 9.0	27270904

ECl@ss 10.0	27270904
ECl@ss 11.0	27270904
ETIM 5.0	EC002719
ETIM 6.0	EC002719
ETIM 7.0	EC002719
UNSPSC 16.0901	39121528

Schema di allacciamento

Cd-045

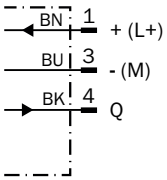

Dimensioni punto luminoso

WT2S, 15 mm

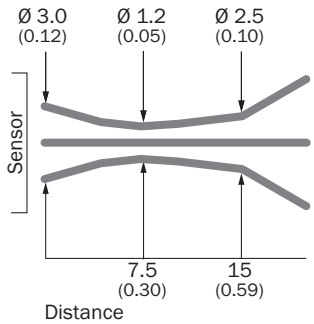

All dimensions in mm (inch)

Diagramma distanza di commutazione

WT2S, 15 mm

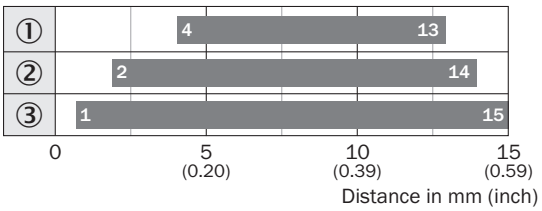

Sensing range

① Distanza di commutazione su nero, 6% remissione
② Distanza di commutazione su grigio, 18% remissione
③ Distanza di commutazione su bianco, 90% remissione

Disegno quotato (Quote in mm)

WT2S, BGS

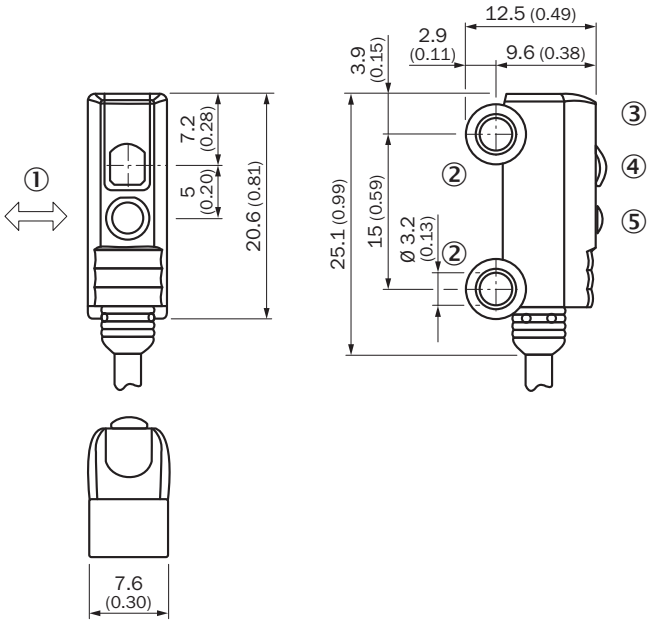

① Direzione preferenziale dell'oggetto
② Foro di fissaggio, ø ca. 3,1 mm
③ Indicatore di ricezione
④ Asse ottico, ricevitore
⑤ Asse ottico, emettitore

Accessori consigliati

Ulteriori esecuzioni degli apparecchi e accessori ➜ www.sick.com/W2_Slim

	Breve descrizione	Tipo	Cod. art.
Connettori e cavi			
	Testa A: Connettore femmina, M8, 3 poli, diritta, Codifica A Testa B: estremità cavo sciolta Cavo: Cavo sensore/attuatore, PVC, non schermato, 5 m	YF8U13-050VA1XLEAX	2095884
	Testa A: Connettore maschio, M8, 3 poli, diritta Testa B: - Cavo: non schermato	STE-0803-G	6037322

SICK IN BREVE

SICK è una delle principali aziende produttrici di sensori e soluzioni per l'automazione industriale. Una gamma di prodotti e di servizi unica costituisce la base perfetta per il controllo affidabile ed efficiente dei processi per proteggere le persone da incidenti e per la prevenzione dei danni ambientali.

Abbiamo una vasta esperienza in svariati settori e ne conosciamo i processi e i requisiti. In questo modo con sensori intelligenti siamo in grado di fornire ai nostri clienti esattamente ciò di cui hanno bisogno. Nei centri applicativi in Europa, Asia e Nord America le soluzioni di sistema sono testate su misura e ottimizzate. Tutto questo ci rende dei fornitori e partner di sviluppo affidabili.

A completamento della nostra offerta, proponiamo servizi globali: i SICK LifeTime Services garantiscono la sicurezza e la produttività durante l'intero ciclo di vita della macchina.

Questo per noi è “Sensor Intelligence”.

VICINO A VOI NEL MONDO:

Referenti e altre sedi → www.sick.com