Scheda prodotto

# VT18-2T1152

V18

FOTOCELLULE CILINDRICHE

SICK
Sensor Intelligence.

L'immagine potrebbe non corrispondere

## Informazioni per l'ordine

| Tipo | Cod. art. |
|---|---|
| VT18-2T1152 | 6011372 |

Ulteriori esecuzioni degli apparecchi e accessori ➜ www.sick.com/V18

## Dati tecnici in dettaglio

### Caratteristiche

| | |
|---|---|
| **Tipologia di sensore / principio di rilevamento** | Sensore fotoelettrico energetico, energetico |
| **Dimensioni (L x H x P)** | 18 mm x 18 mm x 88 mm |
| **Punto di emissione luminosa** | Cilindrico |
| **Lunghezza** | 88 mm |
| **Diametro filettatura (Housing)** | M18 x 1 |
| **Asse ottico** | Assiale |
| **Distanza max. di rilevamento** | 2 mm ... 400 mm [1] |
| **Distanza di rilevamento** | 3 mm ... 360 mm |
| **Natura della luce** | Luce infrarossa |
| **Sorgente luminosa** | LED [2] |
| **Dimensioni punto luminoso (distanza)** | Ø 48 mm (400 mm) |
| **Angolo d'irraggiamento** | Circa 3,5° |
| **Impostazione** | Nessuno |

[1] Oggetto con il 90% di remissione (riferito al bianco standard, DIN 5033).
[2] Durata media 100.000 h con $T_U$ = +25 ° °C.

### Caratteristiche meccaniche ed elettriche

| | |
|---|---|
| **Tensione di alimentazione** | 20 V AC ... 253 V AC [1] |

[1] Valori limite.
[2] Senza carico.
[3] In funzione della tensione di alimentazione UV.
[4] Durata segnale con carico ohmico.
[5] Con rapporto chiaro/scuro 1:1.
[6] Non deformare i cavi a temperature inferiori a 0 °C.
[7] C = Soppressione impulsi di disturbo.

| | |
|---|---|
| **Frequenza di rete** | 50 Hz, 60 Hz |
| **Consumo di corrente** | 30 mA [2] |
| **Uscita di commutazione** | TRIAC |
| **Tipo di commutazione** | Funzionamento light on |
| **Corrente di uscita $I_{max.}$** | 300 mA [3] |
| **Tempo di risposta** | ≤ 20 ms [4] |
| **Frequenza di commutazione** | 25 Hz [5] |
| **Tipo di collegamento** | Cavo, a 3 fili, 2 m [6] |
| **Materiale cavo** | PVC |
| **Sezione conduttore** | 0,34 mm² |
| **Diametro cavo** | Ø 4,7 mm |
| **Commutazioni di protezione** | C [7] |
| **Classe di protezione** | III |
| **Peso** | 95 g |
| **Materiale della custodia** | Plastica, PBT/PC |
| **Materiale, ottica** | Plastica, PMMA |
| **Grado di protezione** | IP67 |
| **Temperatura ambiente di funzionamento** | –25 °C ... +70 °C |
| **UL-File-Nr.** | NMFT2.E175606 |

[1] Valori limite.
[2] Senza carico.
[3] In funzione della tensione di alimentazione UV.
[4] Durata segnale con carico ohmico.
[5] Con rapporto chiaro/scuro 1:1.
[6] Non deformare i cavi a temperature inferiori a 0 °C.
[7] C = Soppressione impulsi di disturbo.

## Classificazioni

| | |
|---|---|
| **ECl@ss 5.0** | 27270904 |
| **ECl@ss 5.1.4** | 27270904 |
| **ECl@ss 6.0** | 27270904 |
| **ECl@ss 6.2** | 27270904 |
| **ECl@ss 7.0** | 27270904 |
| **ECl@ss 8.0** | 27270904 |
| **ECl@ss 8.1** | 27270904 |
| **ECl@ss 9.0** | 27270904 |
| **ECl@ss 10.0** | 27270904 |
| **ECl@ss 11.0** | 27270904 |
| **ETIM 5.0** | EC002719 |
| **ETIM 6.0** | EC002719 |
| **ETIM 7.0** | EC002719 |
| **UNSPSC 16.0901** | 39121528 |

## Schema di allacciamento

Cd-063

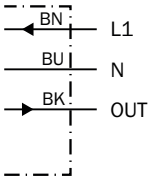


## Curva caratteristica

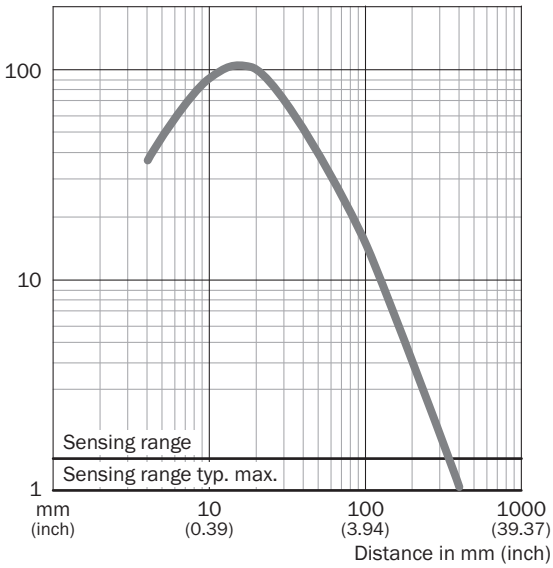


## Disegno quotato (Quote in mm)

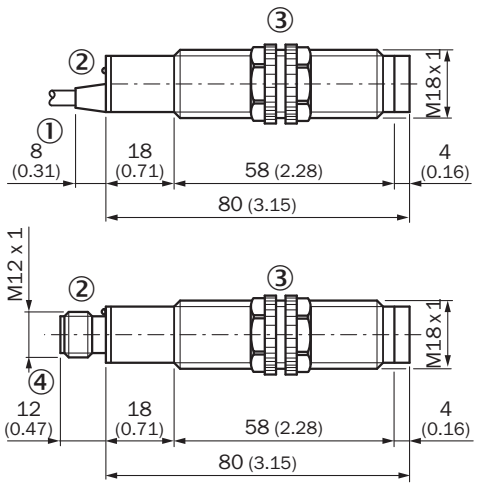


① Cavo di collegamento
② Indicatore di ricezione
③ Dadi di fissaggi, chiave 22 mm (in dotazione)
④ Connettore a spina M12, 4 poli

## Accessori consigliati

Ulteriori esecuzioni degli apparecchi e accessori ➜ www.sick.com/V18

| | Breve descrizione | Tipo | Cod. art. |
|---|---|---|---|
| Angolari e piastre di fissaggio | | | |
| | Staffa di fissaggio per sensori M18, Acciaio, zincato, senza materiale di fissaggio | BEF-WN-M18 | 5308446 |
| Connettori e cavi | | | |
| | Testa A: Connettore maschio, M8, 3 poli, diritta<br>Testa B: -<br>Cavo: non schermato | STE-0803-G | 6037322 |

# SICK IN BREVE

SICK è una delle principali aziende produttrici di sensori e soluzioni per l'automazione industriale. Una gamma di prodotti e di servizi unica costituisce la base perfetta per il controllo affidabile ed efficiente dei processi per proteggere le persone da incidenti e per la prevenzione dei danni ambientali.

Abbiamo una vasta esperienza in svariati settori e ne conosciamo i processi e i requisiti. In questo modo con sensori intelligenti siamo in grado di fornire ai nostri clienti esattamente ciò di cui hanno bisogno. Nei centri applicativi in Europa, Asia e Nord America le soluzioni di sistema sono testate su misura e ottimizzate. Tutto questo ci rende dei fornitori e partner di sviluppo affidabili.

A completamento della nostra offerta, proponiamo servizi globali: i SICK LifeTime Services garantiscono la sicurezza e la produttività durante l'intero ciclo di vita della macchina.

**Questo per noi è “Sensor Intelligence”.**

# VICINO A VOI NEL MONDO:

Referenti e altre sedi → www.sick.com