Schede dati dei prodotti
Caratteristiche

XSAV11373
Sens. induttivo XSAV - M30 - Sn 10 mm - 6..150c/mn - 12..48V CC - Cavo 2 m

Green Premium™

Price : 126,95 EUR

Presentazione

Gamma prodotto	OsiSense XS
Nome gamma	Applicazione
Tipo di sensore	Sensore di prossimità induttivo
Applicazione	Monitoraggio rotazione
Nome del sensore	XSA
Forma del sensore	Cilindrico M30
Dimensioni	81 mm
Tipo di corpo	Fisso
Possibilità di montaggio a immersione nel metallo	Possibilità di montaggio a immersione nel metallo
Materiale	Metallo
Materiale cassetta	Ottone nichelato
Tipo segnale di uscita	Digitale
Tipologia di cablaggio	3 fili
Distanza di rilevamento nominale	10 mm
Funzione uscita digitale	1 NC
Tipo di circuito uscita	CC
Tipo uscita digitale	PNP
Collegamento elettrico	Cavo
Lunghezza cavo	2 m
Tensione nominale di alimentazione [Us]	12...48 V CC con protezione polarità inversa
Capacità di commutazione in mA	<= 200 mA con protezione sovraccarico e da cortocircuito
Grado di protezione IP	IP67 conforme a IEC 60529

Disclaimer: La presente documentazione non ha funzione sostitutiva e non deve essere utilizzata per stabilire l'idoneità o l'affidabilità di questi prodotti per le applicazioni di utenti specifici

Caratteristiche tecniche

Tipo di filetto	M30 x 1,5
Superficie di rilevamento	Frontale
Materiale parte frontale	PPS
Gamma rilevamento	> 8...15 mm
Gamma frequenza regolabile	6…150 cicli/m
Zona di funzionamento	0…8 mm
Corsa differenziale	3...15% di Fr
Precisione di ripetizione	3% di Sr
Composizione cavi	3 x 0,34 mm²
Materiale isolamento fili	PvR
LED di stato	Output state: 1 LED (red)
Limiti della tensione di alimentazione	10…58 V CC
Frequenza di commutazione	<= 100 Hz
Maximum voltage drop	<1.8 V (closed)
Assorbimento di corrente	0...15 mA no-load
Ritardo avviamento all'accensione	9 s standard
Simbologia	CE
Lunghezza filettata	67 mm
Lunghezza	81 mm
Peso prodotto	0,3 kg

Ambiente

Certificazioni prodotto	CSA UL CCC
Temperatura ambiente operativa	-25…70 °C
Temperatura di stoccaggio	-40…85 °C

Confezionamenti

Tipo unità imballo 1	PCE
Num.Unità in pkg.	1
Peso imballo (Kg)	230 g
Altezza imballo 1	4,1 cm
Larghezza imballo 1	9,5 cm
Lunghezza imballo 1	13,2 cm
Tipo unità imballo 2	S02
Numero unità imballo 2	22
Peso imballo 2	5,35 kg
Altezza imballo 2	15 cm
Larghezza imballo 2	30 cm
Lunghezza imballo 2	40 cm

Sostenibilità dell'offerta

Stato offerta sostenibile	Prodotto Green Premium
Regolamento REACh	Dichiarazione REACh
Direttiva RoHS UE	Conformità proattiva (prodotto al di fuori dell'ambito legale di RoHS Unione europea) EU RoHS Dichiarazione
Senza mercurio	Sì
Informazioni esenzioni RoHS	Sì
Informazioni ambientali	Profilo ambientale del prodotto

Profilo di circolarità	Informazioni sulla fine della vita

Garanzia contrattuale

Garanzia	18 months

XSAV11373

Dimensioni

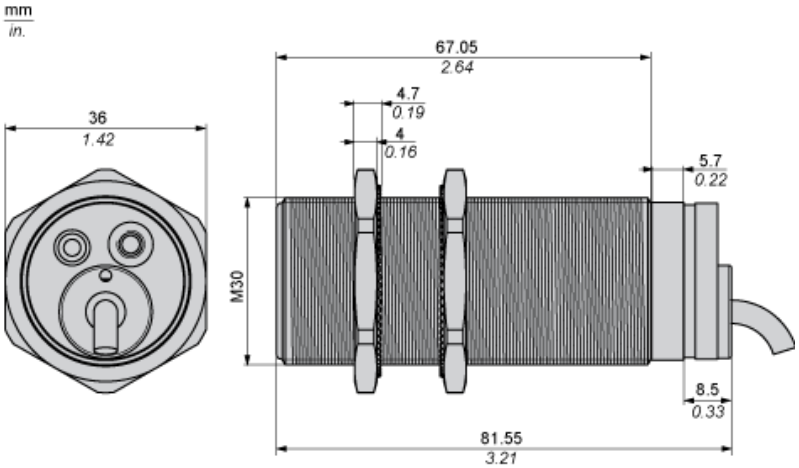

(1) LED

Distanze minime di montaggio

Affiancati

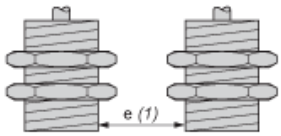

e(1) ≥ 20 mm/0,79 in

Affacciati

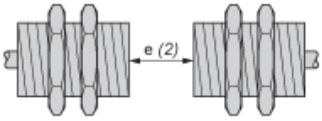

e (2) ≥ 120 mm/4,72 in

Affacciato ad un oggetto metallico

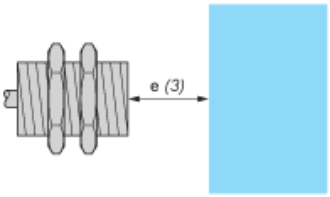

e (3) ≥ 30 mm/1,18 in.

Schemi di cablaggio

Trifilare CC

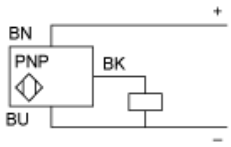

BU: Blu
BN: Marrone
BK: Nero

Curve di prestazione

Bersaglio standard in acciaio: 30x30x1 mm

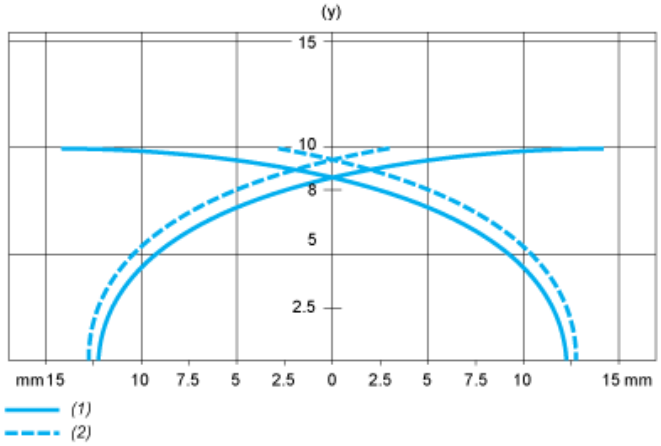

(1) Punti di raccolta
(2) Punti di rilascio (oggetto in avvicinamento laterale)
(y) Distanza di rilevamento in mm