Schede dati dei prodotti
Caratteristiche

XUX9ARCNT16
sensore fotoelettrico - XUX - polarizzato - Sn 11 m - 24-240 Vca/Vcc - morsetti

Green Premium™

Price : 103,68 EUR

Presentazione

Gamma prodotto	Telemecanique Photoelectric sensors XU
Nome gamma	General purpose single mode
Tipo di sensore elettronico	Sensore fotoelettrico
Nome del sensore	XUX
Forma del sensore	Compact 92 x 71
Sistema di rilevamento	Riflessionepolarizzata
Materiale	Plastica
Tipo segnale di uscita	Digitale
Tipo circuito di alimentazione	CA/CC
Tipologia di cablaggio	5 fili
Funzione uscita digitale	1 C/O
Collegamento elettrico	Morsetti a vite, 1 x 1,5 mm² o 1 x 0,75 mm² con adattatore
Prodotto per applicazioni specifiche	-
Emissione	Red polarised reflex
Distanza di rilevamento nominale	11 m riflessionepolarizzata need reflector XUZC50

Caratteristiche tecniche

Materiale cassetta	PBT
Materiale lenti	PMMA
Distanza di rilevamento max	15 m riflessionepolarizzata
Tipo di uscita	Relè
Entrata cavo	1 ingresso per collarino cavo M16 x 1,5, diametro esterno cavo: 7…10 mm
LED di stato	1 LED (yellow) for output state 1 LED (rosso) per instabilità 1 LED (verde) per alimentazione

Disclaimer: La presente documentazione non ha funzione sostitutiva e non deve essere utilizzata per stabilire l'idoneità o l'affidabilità di questi prodotti per le applicazioni di utenti specifici

Tensione nominale di alimentazione [Us]	24...240 V AC/DC
Limiti della tensione di alimentazione	20…264 V AC
Capacità di commutazione in mA	3 A (cos φ = 1 for 0.5 million cycles at 1 operating cycle per second at 250 V) 0,5 A (cos ϕ = 0,4 per 0,5 milione cicli a 1 ciclo al secondo a 250 V)
Frequenza di commutazione	<= 20 Hz
Maximum voltage drop	<1,5 V (stato chiuso)
Assorbimento di corrente	<= 35 mA a vuoto
Potenza assorbita in W	2 W CA/CC
Maximum delay first up	60 ms
Maximum delay response	25 ms
Maximum delay recovery	25 ms
Configurazione	Regolazione della sensibilità
Durata elettrica	500000 cicli, cos f = 1, intervallo di funzionamento <60 cicli/m a 250 V 500000 cicli, cos f = 0,4, intervallo di funzionamento <60 cicli/m a 250 V
Profondità	77 mm
Altezza	92 mm
Larghezza	31 mm
Peso prodotto	0,2 kg

Ambiente

Certificazioni prodotto	UL CSA CE
Temperatura ambiente di funzionamento	-25…55 °C
Temperatura di stoccaggio	-40…70 °C
Resistenza alle vibrazioni	7 gn, ampiezza = +/-1,5 mm (f = 10…55 Hz) conforme a IEC 60068-2-6
Tenuta agli urti	30 gn (durata = 11 ms) conforme a IEC 60068-2-27
Grado di protezione IP	Doppio isolamento IP67 conforme a IEC 60529 Doppio isolamento IP65 conforme a IEC 60529

Confezionamenti

Tipo unità imballo 1	PCE
Num.Unità in pkg.	1
Peso imballo (Kg)	199 g
Altezza imballo 1	4,3 cm
Larghezza imballo 1	9,5 cm
Lunghezza imballo 1	13 cm
Tipo unità imballo 2	S02
Numero unità imballo 2	22
Peso imballo 2	4,874 kg
Altezza imballo 2	15 cm
Larghezza imballo 2	30 cm
Lunghezza imballo 2	40 cm

Sostenibilità dell'offerta

Stato offerta sostenibile	Prodotto Green Premium
Regolamento REACh	Dichiarazione REACh
Direttiva RoHS UE	Conformità proattiva (prodotto al di fuori dell'ambito legale di RoHS Unione europea) EU RoHS Dichiarazione
Senza mercurio	Sì
Informazioni esenzioni RoHS	Sì
Informazioni ambientali	Profilo ambientale del prodotto

Profilo di circolarità	Informazioni sulla fine della vita

Garanzia contrattuale

Garanzia	18 months

XUX9ARCNT16

Dimensioni

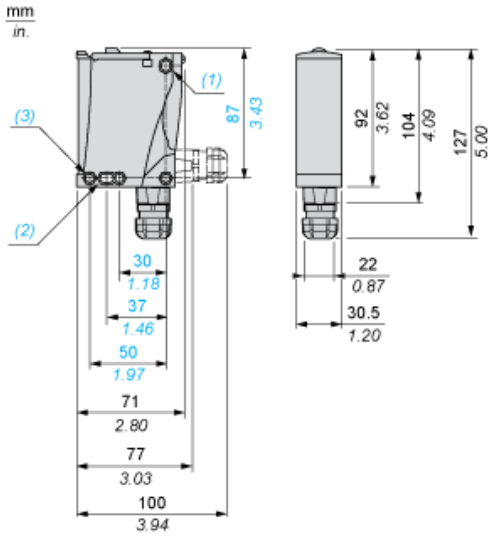

(1) Asola Ø 5,5 x 7
(2) Asola Ø 5,5 x 9
(3) Foro Ø 5,5

Life Is On Schneider Electric

Schemi di cablaggio

Uscita relé CA/CC

Terminali		
1		CA/CC
2		CA/CC
3		NO
4		Comune relé
5		NC

Curve di rilevamento

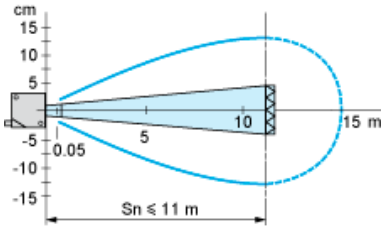

Con riflettore XUZC50