Schede dati dei prodotti
Caratteristiche

XS630B1PAL2
sensore induttivo XS6 M30 - L 62 mm - ottone - Sn 15 mm - 12...48 Vcc - cavo 2 m

Green Premium™

Price : 38,24 EUR

Presentazione

Gamma prodotto	Telemecanique Inductive proximity sensors XS
Nome gamma	Utilizzo generico
Tipo di sensore	Sensore di prossimità induttivo
Applicazione	Quadro per cantiere
Nome del sensore	XS6
Forma del sensore	Cilindrico M30
Dimensioni	62 mm
Tipo di corpo	Fisso
Possibilità di montaggio a immersione nel metallo	Possibilità di montaggio a immersione nel metallo
Materiale	Metallo
Tipo segnale di uscita	Digitale
Tipologia di cablaggio	3 fili
Distanza di rilevamento nominale	15 mm
Funzione uscita digitale	1 NO
Tipo di circuito uscita	CC
Tipo uscita digitale	PNP
Collegamento elettrico	Cavo
Lunghezza cavo	2 m
Tensione nominale di alimentazione [Us]	12...48 V CC con protezione polarità inversa
Capacità di commutazione in mA	<= 200 mA DC with overload and short-circuit protection
Grado di protezione IP	IP68 double insulation conforming to IEC 60529 IP69K conforme a DIN 40050

Disclaimer: La presente documentazione non ha funzione sostitutiva e non deve essere utilizzata per stabilire l'idoneità o l'affidabilità di questi prodotti per le applicazioni di utenti specifici

Caratteristiche tecniche

Tipo di filetto	M30 x 1,5
Superficie di rilevamento	Frontale
Materiale parte frontale	PPS
Materiale cassetta	Ottone nichelato
Gamma rilevamento	> 8...15 mm
Zona di funzionamento	0…12 mm
Corsa differenziale	1...15% di Sr
Composizione cavi	3 x 0,34 mm²
Materiale isolamento fili	PvR
LED di stato	Stato uscita: 1 LED (giallo)
Limiti della tensione di alimentazione	10…58 V CC
Frequenza di commutazione	<= 500 Hz
Maximum voltage drop	<2 V (chiuso)
Assorbimento di corrente	<= 10 mA a vuoto
Maximum delay first up	10 ms
Maximum delay response	0,6 ms
Maximum delay recovery	1,4 ms
Simbologia	CE
Lunghezza filettata	52 mm
Lunghezza	62 mm
Peso netto prodotto	0,21 kg

Ambiente

Certificazioni prodotto	CSA UL E2
Temperatura ambiente operativa	-25…70 °C
Temperatura di stoccaggio	-40…85 °C
Resistenza alle vibrazioni	25 gn ampiezza = +/- 2 mm (f = 10…55 Hz) conforme a IEC 60068-2-6
Tenuta agli urti	50 gn per 11 ms conforme a IEC 60068-2-27

Packing Units

Peso imballo (Kg)	0,211 kg
Altezza imballo 1	0,420 dm
Larghezza imballo 1	0,970 dm
Lunghezza imballo 1	1,320 dm

Offer Sustainability

Stato offerta sostenibile	Prodotto Green Premium
Regolamento REACh	Dichiarazione REACh
Direttiva RoHS UE	Conformità proattiva (prodotto al di fuori dell'ambito legale di RoHS Unione europea) EU RoHS Dichiarazione
Senza mercurio	Sì
Informazioni esenzioni RoHS	Sì
Informazioni ambientali	Profilo ambientale del prodotto
Profilo di circolarità	Informazioni sulla fine della vita

Garanzia contrattuale

Garanzia	18 months

XS630B1PAL2

Dimensioni

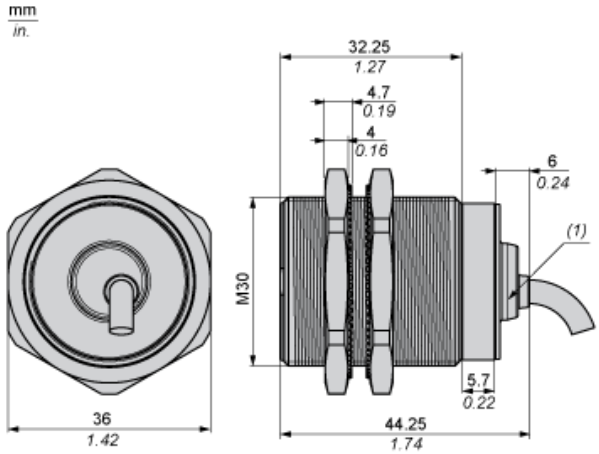

(1) LED

Distanze minime di montaggio

Affiancati

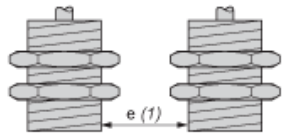

e(1) ≥ 30 mm / 1,18 in.

Affacciati

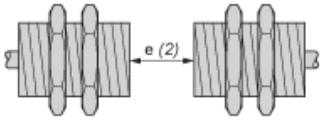

e (2) ≥ 180 mm / 7,09 in.

Affacciato ad un oggetto metallico

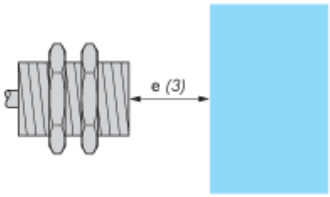

e (3) ≥ 45 mm / 1,77 in.

Schemi di cablaggio

PNP

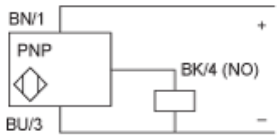

BU: Blu
BN: Marrone
BK: Nero