# Schede dati dei prodotti
## Caratteristiche

# XUYPSCO929L2SP
## Sensore fotoelettrico - XUY - Miniatura - Connettore M8 - Sn 30..110 m

Price : 241,48 EUR

## Presentazione

| | |
|---|---|
| Gamma prodotto | Telemecanique Photoelectric sensors XU |
| Nome gamma | Serie "Applicativi" |
| Tipo di sensore elettronico | Sensore fotoelettrico |
| Nome del sensore | XUY |
| Forma del sensore | Miniatura |
| Sistema di rilevamento | Prossimità con soppressione dello sfondo |
| Materiale | Plastica |
| Tipo segnale di uscita | Digitale |
| Tipo circuito di alimentazione | CC |
| Tipologia di cablaggio | 3 fili |
| Tipo uscita digitale | PNP |
| Funzione uscita digitale | 1 NO o 1 NC programmabile |
| Collegamento elettrico | 1 connettore maschio M8, 4 pin |
| Prodotto per applicazioni specifiche | Monitoring of small parts on production machine<br>Setting up of sensors |
| Emissione | LED rosso, a impulsi - classe 2 conforme a IEC 825-1 |
| Distanza di rilevamento nominale | 0,03…0,11 m |

## Caratteristiche tecniche

| | |
|---|---|
| Materiale cassetta | ABS |
| Frequenza impulso | 5 kHz |
| Diametro punto | <= 0,7 mm |
| Tipo di uscita | Statico |
| LED di stato | Alimentazione/sporco: 1 LED (verde)<br>Output state: 1 LED (yellow) |
| Tensione nominale di alimentazione [Us] | 12...24 V CC con protezione polarità inversa |
| Limiti della tensione di alimentazione | 10…30 V CC |
| Capacità di commutazione in mA | 100 mA (protezione sovraccarico e cortocircuito) |
| Frequenza di commutazione | 1000 Hz |

Disclaimer: La presente documentazione non ha funzione sostitutiva e non deve essere utilizzata per stabilire l'idoneità o l'affidabilità di questi prodotti per le applicazioni di utenti specifici

| | |
|---|---|
| Maximum voltage drop | <2,4 V (stato chiuso) |
| Assorbimento di corrente | < 25 mA a vuoto |
| Risposta temporizzata | 3 µs |
| Configurazione | Mediante pulsante di guida o guida a distanza |
| Peso netto prodotto | 0,056 kg |

## Ambiente

| | |
|---|---|
| Certificazioni prodotto | CE<br>CULus |
| Temperatura ambiente operativa | -20…60 °C |
| Temperatura di stoccaggio | -20…80 °C |
| Immunità alla luce ambiente | 5000 lux |
| Resistenza alle vibrazioni | 7 gn, ampiezza = +/-1,5 mm (f = 10…55 Hz) conforme a IEC 60068-2-6 |
| Tenuta agli urti | 30 gn (durata = 11 ms) conforme a IEC 60068-2-27 |
| Grado di protezione IP | IP67 conforme a IEC 60529 |

## Packing Units

| | |
|---|---|
| Tipo unità imballo 1 | PCE |
| Num.Unità in pkg. | 1 |
| Peso imballo (Kg) | 22 g |
| Altezza imballo 1 | 2,5 cm |
| Larghezza imballo 1 | 6 cm |
| Lunghezza imballo 1 | 9 cm |
| Tipo unità imballo 2 | S01 |
| Numero unità imballo 2 | 10 |
| Peso imballo 2 | 372 g |
| Altezza imballo 2 | 15 cm |
| Larghezza imballo 2 | 15 cm |
| Lunghezza imballo 2 | 40 cm |

## Offer Sustainability

| | |
|---|---|
| Regolamento REACh | Dichiarazione REACh |
| Direttiva RoHS UE | Conformità proattiva (prodotto al di fuori dell'ambito legale di RoHS Unione europea)<br>EU RoHS Dichiarazione |
| Senza mercurio | Sì |
| Informazioni esenzioni RoHS | Sì |

## Garanzia contrattuale

| | |
|---|---|
| Garanzia | 18 months |

# XUYPSCO929L2SP

## Dimensioni

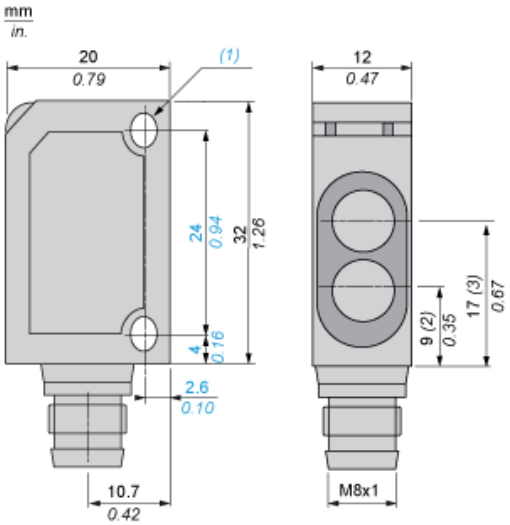


(1) 2 asole Ø 3,2 x 4,2
(2) Asse ottico trasmettitore
(3) Asse ottico ricevitore

# XUYPSCO929L2SP

## Schemi di cablaggio

Connettore M8

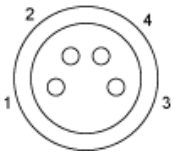


1: Marrone
2: Bianco
3: Blu
4: Nero

Uscita PNP

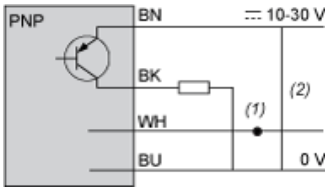


(+) BN: Marrone
WH: Bianco
(-) BU: Blu
(Uscita) BK: Nero
(1) Collegata a +: apprendimento esterno, collegata a –: blocco delle funzioni
(2) Uscita 100 mA max.