Schede dati dei prodotti
Caratteristiche

XU5M18U1D
Sensore fotoelettrico - Diffuso - Sn 20 mm - NO - Connettore M12

Green Premium™

Price : 374,97 EUR

Presentazione

Gamma prodotto	Telemecanique Photoelectric sensors XU
Nome gamma	Applicativi per imballaggio
Tipo di sensore elettronico	Sensore fotoelettrico
Prodotto per applicazioni specifiche	Luminescence
Nome del sensore	XU5
Forma del sensore	M18
Sistema di rilevamento	Prossimità
Distanza di rilevamento nominale	0…80 mm in diffuse mode 20 mm Ø 3 x 1 mm for colour mark reading
Materiale	Metallo
Tipo segnale di uscita	Digitale
Tipo circuito di alimentazione	CC
Tipologia di cablaggio	3 fili
Tipo uscita digitale	PNP
Funzione uscita digitale	1 NO
Collegamento elettrico	1 connettore maschio M12, 4 pin
Emissione	Ultravioletto (frequenza 370 nm)

Caratteristiche tecniche

Materiale cassetta	Ottone nichelato
Materiale lenti	PMMA
Tipo di uscita	Statico
Controllo funzione di uscita	Chiaro
Uscita aggiuntiva	Senza
LED di stato	Stato uscita: 1 LED (verde)

Disclaimer: La presente documentazione non ha funzione sostitutiva e non deve essere utilizzata per stabilire l'idoneità o l'affidabilità di questi prodotti per le applicazioni di utenti specifici

Tensione nominale di alimentazione [Us]	12...24 V CC con protezione polarità inversa
Limiti della tensione di alimentazione	10…30 V CC
Capacità di commutazione in mA	<= 100 mA (protezione contro invers. di polarità, sovraccarico e cortocircuito)
Frequenza di commutazione	<= 1000 Hz
Maximum voltage drop	<1,5 V (stato chiuso), PNP
Assorbimento di corrente	<= 20 mA a vuoto
Gamma di temporizzazione	20 ms attivazione/disattivazione ritardo alla diseccitazione con metodo cablaggio ritardo
Maximum delay first up	100 ms
Maximum delay response	0,5 ms
Maximum delay recovery	0,5 ms
Configurazione	Regolazione della sensibilità con potenziometro
Diametro	18 mm
Lunghezza	95 mm
Peso prodotto	0,075 kg

Ambiente

Certificazioni prodotto	"CE" UL CSA
Temperatura ambiente operativa	-25…55 °C
Temperatura di stoccaggio	-40…70 °C
Resistenza alle vibrazioni	7 gn, ampiezza = +/-0,6 mm (f = 10…55 Hz) conforme a IEC 60068-2-6
Tenuta agli urti	30 gn (durata = 11 ms) conforme a IEC 60068-2-27
Grado di protezione IP	IP67 conforme a IEC 60529

Packing Units

Tipo unità imballo 1	PCE
Num.Unità in pkg.	1
Peso imballo (Kg)	88 g
Altezza imballo 1	7,1 cm
Larghezza imballo 1	9,6 cm
Lunghezza imballo 1	4,3 cm
Tipo unità imballo 2	S01
Numero unità imballo 2	11
Peso imballo 2	1,193 kg
Altezza imballo 2	15 cm
Larghezza imballo 2	15 cm
Lunghezza imballo 2	40 cm

Offer Sustainability

Stato offerta sostenibile	Prodotto Green Premium
Regolamento REACh	Dichiarazione REACh
Direttiva RoHS UE	Conformità proattiva (prodotto al di fuori dell'ambito legale di RoHS Unione europea) EU RoHS Dichiarazione
Senza mercurio	Sì
Informazioni esenzioni RoHS	Sì
Informazioni ambientali	Profilo ambientale del prodotto
Profilo di circolarità	Informazioni sulla fine della vita

Garanzia contrattuale

Garanzia	18 months

XU5M18U1D

Dimensioni

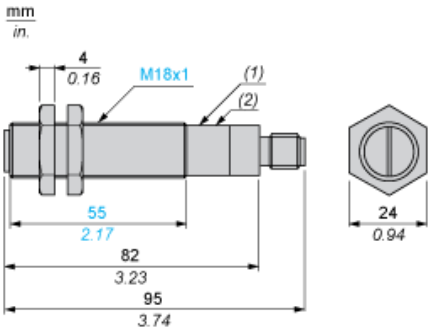

(1) Potenziometro
(2) LED verde

Montaggio e distanza

Coppia serraggio dado di fissaggio: < 15 N.m

Schemi di cablaggio

Schema connettore

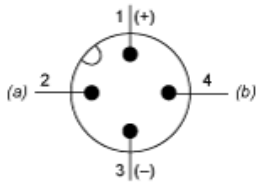

(a) Ritardo: “Ritardo OFF” del segnale di uscita: - nessun ritardo: collegare contatto 2 a (+), Ritardo - 20 ms: collegare contatto 2 a (-)
(b) Uscita

Uscita PNP (3 fili corrente discreta)

Senza ritardo segnale di uscita

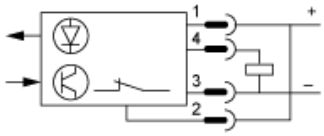

Con ritardo segnale di uscita (20 ms)

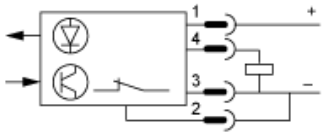

Curve

Curve di rilevamento

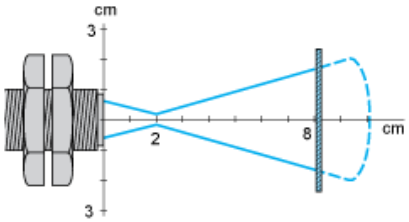

Oggetto 5 x 5 cm, bianco 90 %
Oggetto 5 x 5 cm, bianco 90 %

Inclinazione verticale

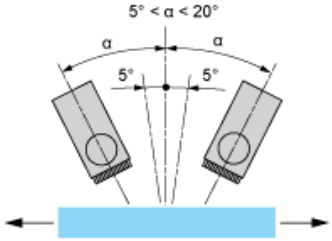

Consigliata con angolo da 5 a 10° dalla verticale per superfici riflettenti o trasparenti Inclinazione verticale max: 20°