Schede dati dei prodotti
Caratteristiche

XMLB010A2S12
pressostato XMLB - 10 bar - differenzialeregolabile 2 soglie - 1 C/O

Green Premium™

Price : 155,32 EUR

Presentazione

Gamma prodotto	OsiSense XM
Tipo di prodotto o componente	Sensore pressostato elettromeccanico
Tipo sensore rilevamento pressione	Sensore di pressione elettromeccanica
Nome dispositivo	XMLB
Dimensione sensore rilevamento pressione	10 bar
Fluido controllato	Aria (0…70 °C) Acqua fresca (0…70 °C) Olio idraulico (0…70 °C)
Tipo di connessione per fluidi	G 1/4 (female) conforming to ISO 228
Collegamento elettrico	Morsetti di fissaggio a vite, 1 x 0,5...2 x 2,5 mm² 1 connettore ISO M20
Sezione AWG	AWG 20...AWG 14
Ingresso cavo	Collarino cavo 7…13 mm
Composizione e tipo di contatti	1 C/O
Prodotto per applicazioni specifiche	-
Tipo funzionamento pressostato	Regolazione tra 2 soglie
Tipo di circuito elettrico	Circuito di controllo
Tipo di scala	Differenziale regolabile
Display locale	Con
Campo di regolazione punto alto	0,7…10 bar
Campo di regolazione punto basso	0,13…9,15 bar
Differenziale massimo possibile alla regolazione massima	7,5 bar
Massima pressione accidentale ammessa	22,5 bar
Pressione di rottura	45 bar
Attuatore di pressione	Membrana

Disclaimer: La presente documentazione non ha funzione sostitutiva e non deve essere utilizzata per stabilire l'idoneità o l'affidabilità di questi prodotti per le applicazioni di utenti specifici

Materiali a contatto con fluido	Lega di zinco FPM, FKM
Materiale cassetta	Lega di zinco
Corrente nominale [In]	3 A, B300, AC-15 (Ue = 120 V) conforme a EN/IEC 60947-5-1 1,5 A, B300, AC-15 (Ue = 240 V) conforme a EN/IEC 60947-5-1 0,1 A, R300, DC-13 (Ue = 250 V) conforme a EN/IEC 60947-5-1

Caratteristiche tecniche

Differenziale minimo possibile regolazione bassa	0,57 bar (+/- 0,05 bar)
Differenziale minimo possibile regolazione alta	0,85 bar (- 0,1 bar + 0,15 bar)
Massima pressione ammessa (per ciclo)	12,5 bar
Tipo morsettiera	4 morsetti
Maximum operating rate	120 cyc/mn
Precisione di ripetizione	2 %
Tensione nominale di isolamento [Ui]	300 V conforme a UL 508 500 V conforme a EN/IEC 60947-1 300 V conforme a CSA C22.2 No 14
Tensione nominale di tenuta agli impulsi [Uimp]	6 kV EN/IEC 60947-1
Funzionamento contatti ausiliari	Scatto rapido
Materiale contatti	Contatti in argento
Resistenza tra terminali	25 mOhm conforme a IEC 255-7 categoria 3 25 mOhm conforme a NF C 93-050 metodo A
Protezione contro i cortocircuiti	10 A cartuccia fusibile, tipo gG (gl)
Durata meccanica	5000000 cicli
Impostazioni	Esterno
Altezza	113 mm
Profondità	75 mm
Larghezza	35 mm
Peso prodotto	0,705 kg

Ambiente

Norme di riferimento	CE CSA C22.2 No 14 UL 508 EN/IEC 60947-5-1
Certificazioni prodotto	CCC CSA LROS (Lloyds Register of shipping) BV EAC UL
Trattamento di protezione	TC versione standard
Temperatura ambiente operativa	-25…70 °C
Temperatura di stoccaggio	-40…70 °C
Posizione di funzionamento	Qualunque posizione
Resistenza alle vibrazioni	4 gn (f = 30…500 Hz) conforme a IEC 60068-2-6
Resistenza agli shock	50 gn conforme a IEC 60068-2-27
Classe di protezione contro le scariche elettriche	Classe I conforme a IEC 1140 Classe I conforme a IEC 536 Classe I conforme a NF C 20-030
Grado di protezione IP	IP66 conforme a EN/IEC 60529

Packing Units

Tipo unità imballo 1	PCE

Num.Unità in pkg.	1
Peso imballo (Kg)	742 g
Altezza imballo 1	4 cm
Larghezza imballo 1	8,7 cm
Lunghezza imballo 1	12,2 cm

Offer Sustainability

Stato offerta sostenibile	Prodotto Green Premium
Regolamento REACh	Dichiarazione REACh
Direttiva RoHS UE	Conformità proattiva (prodotto al di fuori dell'ambito legale di RoHS Unione europea) EU RoHS Dichiarazione
Senza mercurio	Sì
Informazioni esenzioni RoHS	Sì
Informazioni ambientali	Profilo ambientale del prodotto

Garanzia contrattuale

Garanzia	18 months

XMLB010A2S12

Dimensioni

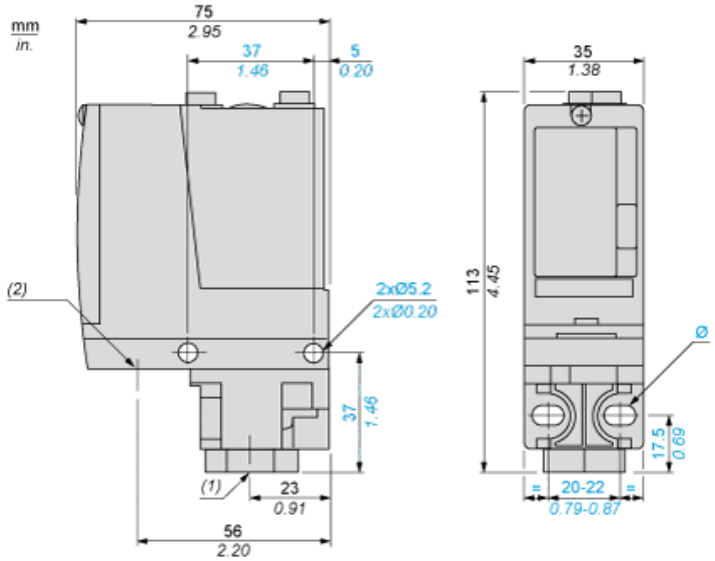

(1) 1 ingresso fluidi, foro filettato G1/4 (BSP femmina)
(2) 1 ingresso connessioni elettriche, foro filettato M20 x 1,5
Ø: 2 fori allungati Ø 5,2 x 6,7

Schema di cablaggio

Modello terminale

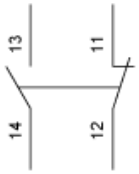

Curve operative

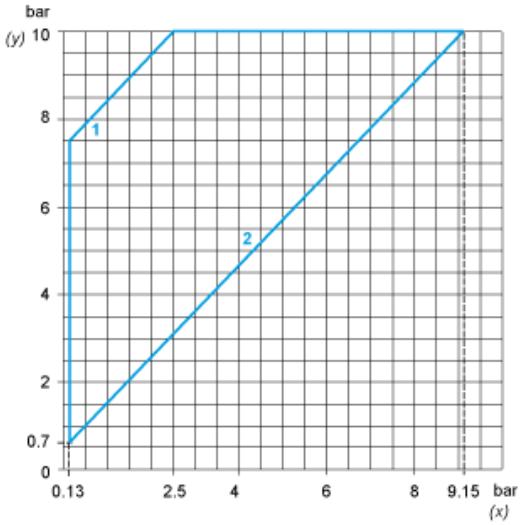

(y) Pressione di salita
(x) Pressione di discesa
1: Differenziale massimo
2: Differenziale minimo

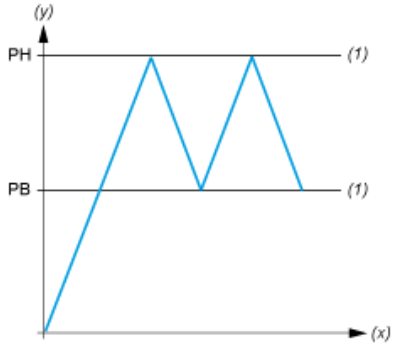

(y) Pressione
(x) Durata
(1) Valore regolabile
PH: Punto superiore
PB: Punto inferiore