Scheda prodotto
Caratteristiche

9001K71H7

Controllore joystick Ø30 - 3 pos. con ritorno - 2 NO

Principale

Gamma prodotto	Harmony 9001K
Tipo di prodotto o componente	Joystick controller
Nome abbreviato	9001K
Vendita quantità indivisibile	1
Tipo di operatore	Ad impulso (Entrambi verso il centro)
Profilo operatore	Albero di lavoro con lunghezza di 80 mm

Complementare

Materiale testa	Metallo cromato
Diametro di montaggio	30 mm
Peso prodotto	0,372 kg
Posizione di funzionamento	Orizzontale
Forma della testa	Ottagonale
Informazioni posizione operatore	3 posizioni
Tipo e composizione contatti	2 NO
Funzionamento dei contatti	Ad apertura lenta
Uso contatti	Standard
Apertura positiva	Senza
Connessioni - morsetti	Morsetti di fissaggio a vite (1 x 0,22...2 x 1,5 mm²) conforme a IEC 60947-1
Coppia di serraggio	0,8 Nm conforme a IEC 60947-1
Forma della testa (vite)	Taglio a croce testa
Materiale contatti	Contatti in lega d'argento
Protezione contro i cortocircuiti	10 A fusibile cartuccia conforme a IEC 60947-5-1
Corrente termica convenzionale in aria aperta [Ith]	10 A
Tensione nominale di isolamento [Ui]	250 V (grado di inquinamento: 3) conforme a IEC 60947-1
Tensione nominale di tenuta ad impulso [Uimp]	2,5 kV conforme a IEC 60947-1
Corrente nominale di impiego [Ie]	3 A a 240 V AC-15, A600-Q600 conforme a NEMA 0,55 A a 125 V DC-13, A600-Q600 conforme a NEMA
Potere di chiusura nominale in cortocircuito [Icm]	<= 12 kA a 600 V AC-15, 7200 VA <= 15 kA a 480 V AC-15, 7200 VA <= 30 kA a 240 V AC-15, 7200 VA <= 60 kA a 120 V AC-15, 7200 VA
Capacità di interruzione nominale	<= 3 kA a 240 V AC-15, 720 VA <= 6 kA a 120 V AC-15, 720 VA <= 0,1 kA a 600 V DC-13 <= 0,27 kA a 250 V DC-13 <= 0,55 kA a 125 V DC-13 <= 1,2 kA a 600 V AC-15, 720 VA <= 1,5 kA a 480 V AC-15, 720 VA
Tipologia del prodotto	Prodotto completo

Ambiente

trattamento di protezione	TC
temperatura di stoccaggio	-40...70°C
temperatura ambiente di funzionamento	-25...70°C
categoria di sovratensione	II conforme a IEC 61140
grado di protezione IP	IP66 conforme a IEC 60529
grado di protezione NEMA	NEMA 1 NEMA 12

Le informazioni fornite in questo documento contengono descrizioni generali e/o caratteristiche tecniche delle prestazioni dei prodotti in esso riportati
Questa documentazione non è da intenedersi come esaustiva e non deve essere usata per determinare l'idoneità o l'affidabilità di questi prodotti per applicazioni specifiche dell'utente.
E' dovere di ogni utente o integratore eseguire la corretta e completa analisi dei rischi, valutazione e collaudo dei prodotti per quanto riguarda la specifica applicazione o uso.
Né Schneider Electric S.p.A. né alcuna delle sue affiliate o consociate, possono essere ritenuti responsabili per l'uso improprio delle informazioni contenute nel presente documento.

	NEMA 13 NEMA 2 NEMA 3 NEMA 3R NEMA 4
norme di riferimento	EN/IEC 60947-1 EN/IEC 60947-5-1 EN/IEC 60947-5-4 JIS C 4520 JIS C 852 UL 508 CSA C22.2 No 14
certificazioni prodotto	NEMA UL 508
resistenza alle vibrazioni	7 gn (F = 2...500 Hz) conforme a IEC 60068-2-6
resistenza agli shock	50 gn conforme a IEC 60068-2-27

Sostenibilità dell'offerta

Stato sostenibilità offerta	785901028734
RoHS (codice data: aass)	Conforme - da 0921 - dichiarazione di conformità Schneider Electric
REACh	Non contiene SVHC oltre i limiti

Dimensions

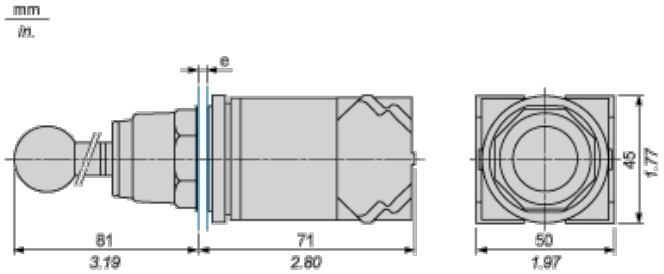

e panel thickness: 1 to 6 mm / 0.04 to 0.24 in.

Contact Block Mounting Position

Top and Rear views

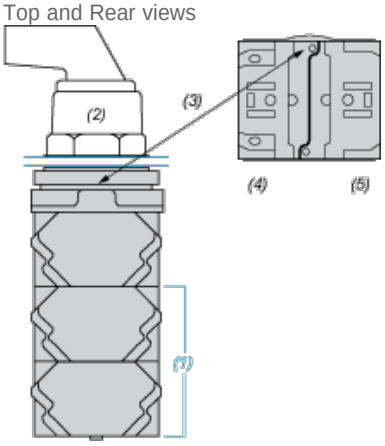

(1) It is possible to mount up to 3 levels of contacts blocks (maximum of 6 contacts blocks)

(2) Operator

(3) Locating notch

(4) Side 1

(5) Side 2

Panel Cut-Out

Clearance

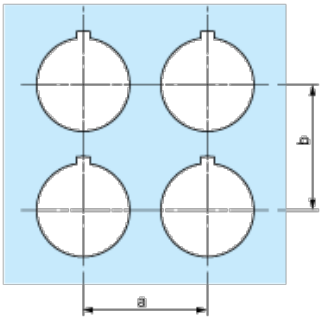

Legend plate	a min.		b min.	
	mm	in.	mm	in.
9001KN2••	57.2	2.25	44.5	1.75
9001KN3••	57.2	2.25	50.8	2.00

Individual Cut-outs Details

2 alternatives

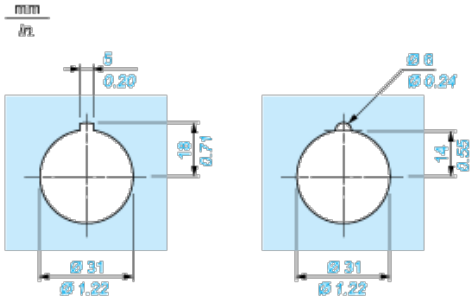
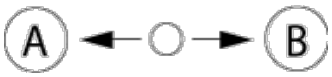
Joystick Positions