Scheda prodotto
Caratteristiche

BCH0401O32A1C

BCH Servomot. no Seal IP65 with Key

Principale

Compatibilità gamma	Lexium 23 Plus
Tipo di prodotto o componente	Servomotore
Nome abbreviato	BCH

Complementare

Massima velocità meccanica	5000 rpm
Tensione alimentazione nominale [Us]	220 V
Numero di fasi della rete	Monofase
Corrente di stallo continua	0.9 A
Potenza continua	0.1 kW
Estremità d'albero	Chiuso a chiave
Secondo albero	Without second shaft end
Diametro dell'albero	8 mm
Lunghezza albero	20 mm
Larghezza chiave	3 mm
Tipo di feedback	20 bits incremental encoder
Freno di stazionamento	Senza
Supporto per montaggio	Asian standard flange
Dimensione flangie motore	40 mm
Costante coppia	0.36 Nm/A
Costante emf posteriore	13,6 V/krpm a 20 °C
Inerzia del rotore	0.037 kg.cm²
Resistenza statore	18,6 Ohm a 20 °C
Induttanza statore	48 mH a 20 °C
Costante di tempo elettrica statore	2,58 ms a 20 °C
Forza radiale max Fr	78,4 N
Forza assiale max Fa	39,2 N
Brake pull-in power	7,3 W
Tipo di raffreddamento	Convezione naturale
Lunghezza	100,6 mm
Number of motor stacks	1
Diametro collare di centraggio	30 mm
Profondità collare di centraggio	2.5 mm
Numero di fori di montaggio	4
Diametro dei fori di montaggio	4,5 mm
Diamtero del cerchio dei fori di montaggio	46 mm
Distanza albero-flangia	20 mm
Peso prodotto	0,5 kg

Ambiente

Le informazioni fornite in questo documento contengono descrizioni generali e/o caratteristiche tecniche delle prestazioni dei prodotti in esso riportati
Questa documentazione non è da intenedersi come esaustiva e non deve essere usata per determinare l'idoneità o l'affidabilità di questi prodotti per applicazioni specifiche dell'utente.
E' dovere di ogni utente o integratore eseguire la corretta e completa analisi dei rischi, valutazione e collaudo dei prodotti per quanto riguarda la specifica applicazione o uso.
Né Schneider Electric S.p.A. né alcuna delle sue affiliate o consociate, possono essere ritenuti responsabili per l'uso improprio delle informazioni contenute nel presente documento.

grado di protezione IP	IP65
temperatura ambiente di funzionamento	0...40°C

Sostenibilità dell'offerta

Stato sostenibilità offerta	Prodotto Green Premium
RoHS (codice data: aass)	Conforme - da 0943 - dichiarazione di conformità Schneider Electric
REACh	Non contiene SVHC oltre i limiti
Profilo ambientale prodotto	Disponibile
Istruzioni fine vita prodotto	Non richiede operazioni specifiche di riciclaggio

Dimensions

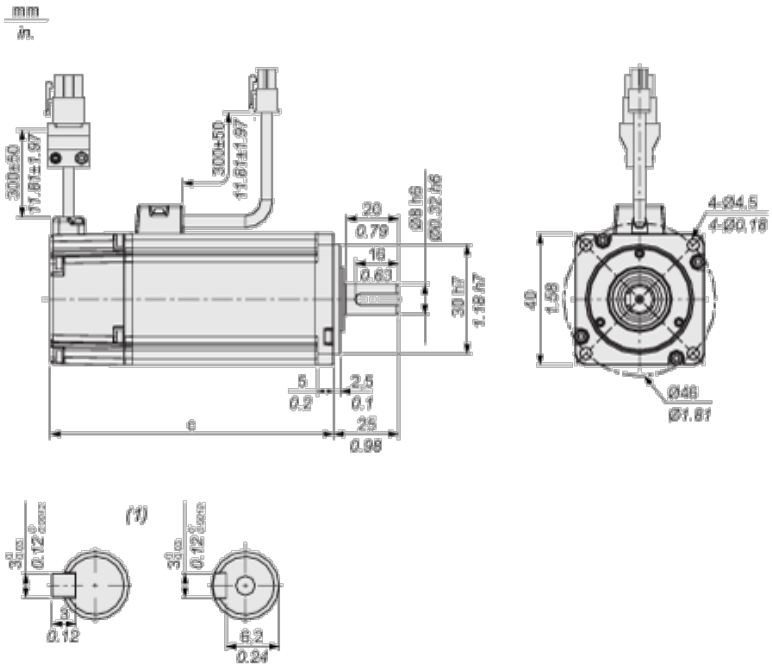

(1) Shaft end, keyed slot (optional)

Dimensions in mm

c (without holding brake)	c (with holding brake)
100.6	136.6

Dimensions in in.

c (without holding brake)	c (with holding brake)
3.96	5.38

Torque/Speed Curves with 220 V Single Phase Supply Voltage

Servo Motor with LXM23•U01M3X Servo Drive

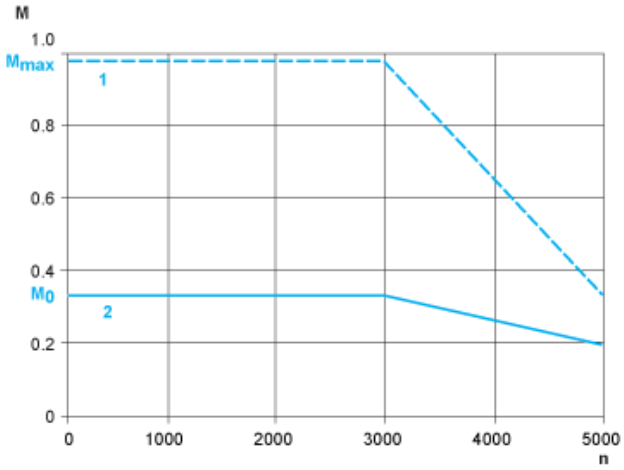

M : Torque in Nm

n : Speed in rpm

1 : Peak torque

2 : Continuous torque