Scheda prodotto
Caratteristiche

BCH0802O12A1C

BCH Servomot. no Seal with Key

Principale

Compatibilità gamma	Lexium 23 Plus
Tipo di prodotto o componente	Servomotore
Nome abbreviato	BCH

Complementare

Massima velocità meccanica	5000 rpm
Tensione alimentazione nominale [Us]	220 V
Numero di fasi della rete	Monofase
Corrente di stallo continua	5,1 A
Potenza continua	0.75 kW
Estremità d'albero	Chiuso a chiave
Secondo albero	Without second shaft end
Diametro dell'albero	19 mm
Lunghezza albero	37 mm
Larghezza chiave	6 mm
Tipo di feedback	20 bits incremental encoder
Freno di stazionamento	Senza
Supporto per montaggio	Asian standard flange
Dimensione flangie motore	80 mm
Costante coppia	0.47 Nm/A
Costante emf posteriore	17,2 V/krpm a 20 °C
Inerzia del rotore	1.13 kg.cm²
Resistenza statore	0,84 Ohm a 20 °C
Induttanza statore	7,06 mH a 20 °C
Costante di tempo elettrica statore	8,37 ms a 20 °C
Forza radiale max Fr	245 N
Forza assiale max Fa	98 N
Brake pull-in power	8,2 W
Tipo di raffreddamento	Convezione naturale
Lunghezza	138,3 mm
Number of motor stacks	2
Diametro collare di centraggio	70 mm
Profondità collare di centraggio	3 mm
Numero di fori di montaggio	4
Diametro dei fori di montaggio	6,6 mm
Diamtero del cerchio dei fori di montaggio	90 mm
Distanza albero-flangia	29,5 mm
Peso prodotto	3 kg

Ambiente

Le informazioni fornite in questo documento contengono descrizioni generali e/o caratteristiche tecniche delle prestazioni dei prodotti in esso riportati
Questa documentazione non è da intenedersi come esaustiva e non deve essere usata per determinare l'idoneità o l'affidabilità di questi prodotti per applicazioni specifiche dell'utente.
E' dovere di ogni utente o integratore eseguire la corretta e completa analisi dei rischi, valutazione e collaudo dei prodotti per quanto riguarda la specifica applicazione o uso.
Né Schneider Electric S.p.A. né alcuna delle sue affiliate o consociate, possono essere ritenuti responsabili per l'uso improprio delle informazioni contenute nel presente documento.

grado di protezione IP	IP40
temperatura ambiente di funzionamento	0...40°C

Sostenibilità dell'offerta

Stato sostenibilità offerta	Prodotto Green Premium
RoHS (codice data: aass)	Conforme - da 0943 - dichiarazione di conformità Schneider Electric
REACh	Non contiene SVHC oltre i limiti
Profilo ambientale prodotto	Disponibile
Istruzioni fine vita prodotto	Non richiede operazioni specifiche di riciclaggio

Dimensions

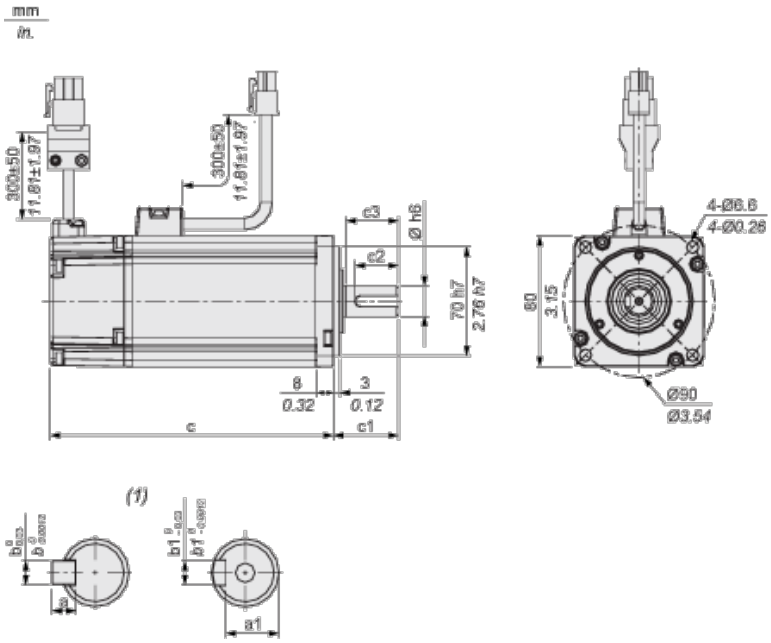

(1) Shaft end, keyed slot (optional)

Dimensions in mm

Ø	a	a1	b	b1	c (without holding brake)	c (with holding brake)	c1	c2	c3
19	6	15.5	6	6	130.7	166.8	35	25	29.5

Dimensions in in.

Ø	a	a1	b	b1	c (without holding brake)	c (with holding brake)	c1	c2	c3
0.75	0.24	0.61	0.24	0.24	5.14	6.57	1.38	0.98	1.16

Torque/Speed Curves with 220 V Single Phase Supply Voltage

Servo Motor with LXM23•U07M3X Servo Drive

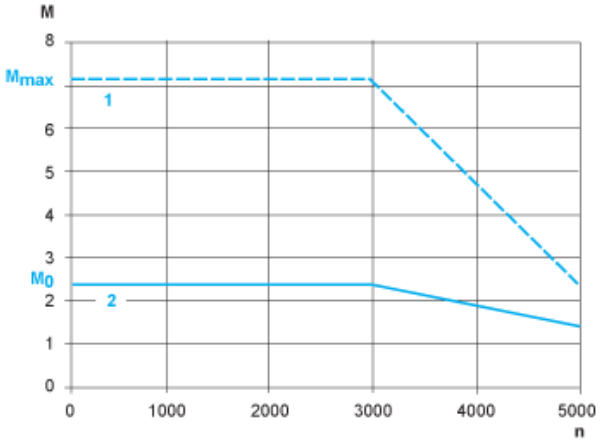

M : Torque in Nm

n : Speed in rpm

1 : Peak torque

2 : Continuous torque