*Scheda prodotto*
*Caratteristiche*

# BCH1001O02F1C

BCH Servomot. no Seal with Brake

## Principale

| | |
|---|---|
| Compatibilità gamma | Lexium 23 Plus |
| Tipo di prodotto o componente | Servomotore |
| Nome abbreviato | BCH |

## Complementare

| | |
|---|---|
| Massima velocità meccanica | 5000 rpm |
| Tensione alimentazione nominale [Us] | 220 V |
| Numero di fasi della rete | Monofase |
| Corrente di stallo continua | 7.3 A |
| Potenza continua | 1 kW |
| Estremità d'albero | Albero cavo liscio |
| Secondo albero | Without second shaft end |
| Diametro dell'albero | 22 mm |
| Lunghezza albero | 37 mm |
| Tipo di feedback | 20 bits incremental encoder |
| Freno di stazionamento | Con |
| Coppia di serraggio | 8 Nm |
| Supporto per montaggio | Asian standard flange |
| Dimensione flangie motore | 100 mm |
| Costante coppia | 0.43 Nm/A |
| Costante emf posteriore | 16,8 V/krpm a 20 °C |
| Inerzia del rotore | 3.33 kg.cm² |
| Resistenza statore | 0,4 Ohm a 20 °C |
| Induttanza statore | 3,62 mH a 20 °C |
| Costante di tempo elettrica statore | 9,3 ms a 20 °C |
| Forza radiale max Fr | 490 N |
| Forza assiale max Fa | 98 N |
| Brake pull-in power | 19,4 W |
| Tipo di raffreddamento | Convezione naturale |
| Lunghezza | 192,5 mm |
| Number of motor stacks | 1 |
| Diametro collare di centraggio | 95 mm |
| Profondità collare di centraggio | 5 mm |
| Numero di fori di montaggio | 4 |
| Diametro dei fori di montaggio | 9 mm |
| Diamtero del cerchio dei fori di montaggio | 115 mm |
| Distanza albero-flangia | 37 mm |
| Peso prodotto | 4,7 kg |

## Ambiente

Le informazioni fornite in questo documento contengono descrizioni generali e/o caratteristiche tecniche delle prestazioni dei prodotti in esso riportati
Questa documentazione non è da intenedersi come esaustiva e non deve essere usata per determinare l'idoneità o l'affidabilità di questi prodotti per applicazioni specifiche dell'utente.
E' dovere di ogni utente o integratore eseguire la corretta e completa analisi dei rischi, valutazione e collaudo dei prodotti per quanto riguarda la specifica applicazione o uso.
Né Schneider Electric S.p.A. né alcuna delle sue affiliate o consociate, possono essere ritenuti responsabili per l'uso improprio delle informazioni contenute nel presente documento.

| | |
|---|---|
| grado di protezione IP | IP40 |
| temperatura ambiente di funzionamento | 0...40°C |

## Sostenibilità dell'offerta

| | |
|---|---|
| Stato sostenibilità offerta | Prodotto Green Premium |
| RoHS (codice data: aass) | Conforme - da 0943 - dichiarazione di conformità Schneider Electric |
| REACh | Non contiene SVHC oltre i limiti |
| Profilo ambientale prodotto | Disponibile |
| Istruzioni fine vita prodotto | Non richiede operazioni specifiche di riciclaggio |

## Dimensions

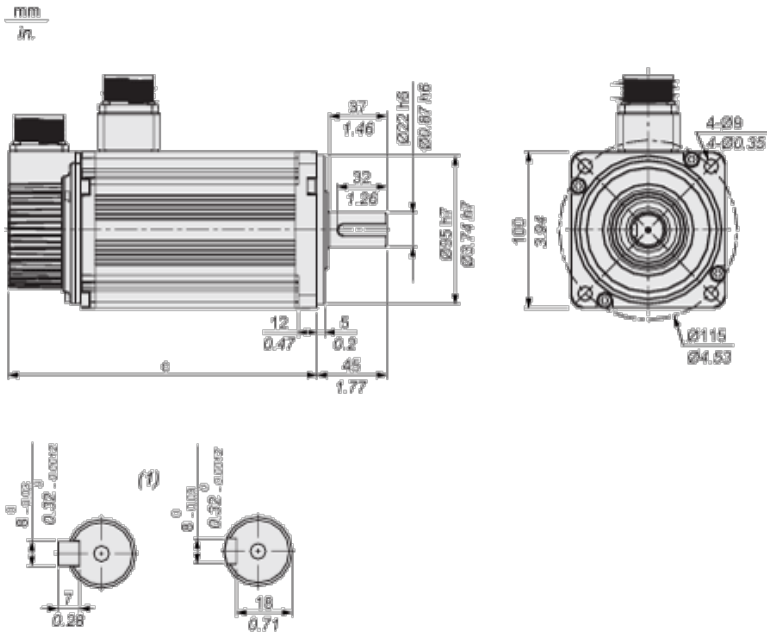


**(1)** Shaft end, keyed slot (optional)

Dimensions in mm

| c (without holding brake) | c (with holding brake) |
|---|---|
| 153.5 | 192.5 |

Dimensions in in.

| c (without holding brake) | c (with holding brake) |
|---|---|
| 6.04 | 7.58 |

## Torque/Speed Curves with 220 V Single Phase Supply Voltage

Servo Motor with LXM23•U10M3X Servo Drive

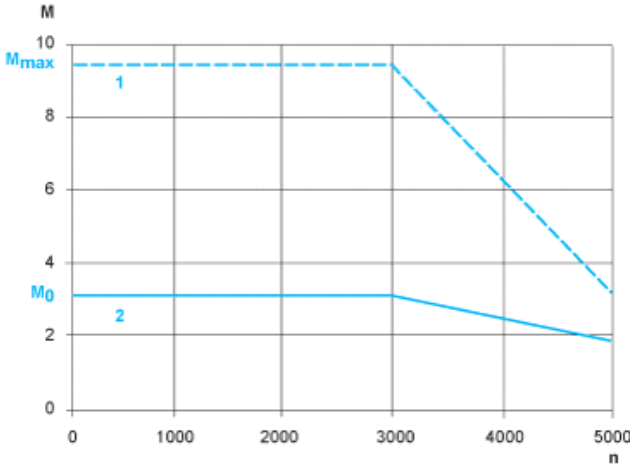

**M :** Torque in Nm

**n :** Speed in rpm

**1 :** Peak torque

**2 :** Continuous torque