Scheda prodotto
Caratteristiche

BCH1001O32F1C

BCH Servom. no Seal IP65 - Key / Brake

Principale

Compatibilità gamma	Lexium 23 Plus
Tipo di prodotto o componente	Servomotore
Nome abbreviato	BCH

Complementare

Massima velocità meccanica	5000 rpm
Tensione alimentazione nominale [Us]	220 V
Numero di fasi della rete	Monofase
Corrente di stallo continua	7.3 A
Potenza continua	1 kW
Estremità d'albero	Chiuso a chiave
Secondo albero	Without second shaft end
Diametro dell'albero	22 mm
Lunghezza albero	37 mm
Larghezza chiave	8 mm
Tipo di feedback	20 bits incremental encoder
Freno di stazionamento	Con
Coppia di serraggio	8 Nm
Supporto per montaggio	Asian standard flange
Dimensione flangie motore	100 mm
Costante coppia	0.43 Nm/A
Costante emf posteriore	16,8 V/krpm a 20 °C
Inerzia del rotore	3.33 kg.cm²
Resistenza statore	0,4 Ohm a 20 °C
Induttanza statore	3,62 mH a 20 °C
Costante di tempo elettrica statore	9,3 ms a 20 °C
Forza radiale max Fr	490 N
Forza assiale max Fa	98 N
Brake pull-in power	19,4 W
Tipo di raffreddamento	Convezione naturale
Lunghezza	192,5 mm
Number of motor stacks	1
Diametro collare di centraggio	95 mm
Profondità collare di centraggio	5 mm
Numero di fori di montaggio	4
Diametro dei fori di montaggio	9 mm
Diamtero del cerchio dei fori di montaggio	115 mm
Distanza albero-flangia	37 mm
Peso prodotto	4,7 kg

Le informazioni fornite in questo documento contengono descrizioni generali e/o caratteristiche tecniche delle prestazioni dei prodotti in esso riportati
Questa documentazione non è da intenedersi come esaustiva e non deve essere usata per determinare l'idoneità o l'affidabilità di questi prodotti per applicazioni specifiche dell'utente.
E' dovere di ogni utente o integratore eseguire la corretta e completa analisi dei rischi, valutazione e collaudo dei prodotti per quanto riguarda la specifica applicazione o uso.
Né Schneider Electric S.p.A. né alcuna delle sue affiliate o consociate, possono essere ritenuti responsabili per l'uso improprio delle informazioni contenute nel presente documento.

Ambiente

grado di protezione IP	IP65
temperatura ambiente di funzionamento	0...40°C

Sostenibilità dell'offerta

Stato sostenibilità offerta	Prodotto Green Premium
RoHS (codice data: aass)	Conforme - da 0943 - dichiarazione di conformità Schneider Electric
REACh	Non contiene SVHC oltre i limiti
Profilo ambientale prodotto	Disponibile
Istruzioni fine vita prodotto	Non richiede operazioni specifiche di riciclaggio

Dimensions

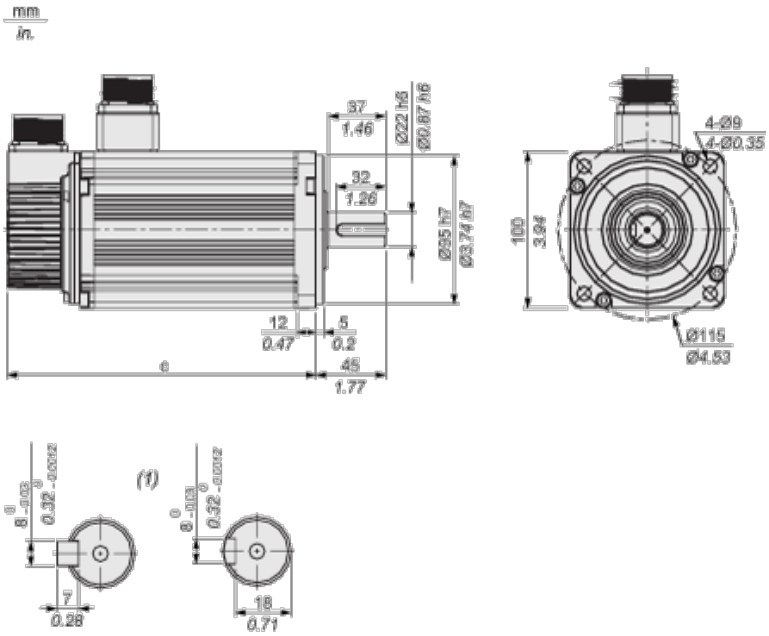

(1) Shaft end, keyed slot (optional)

Dimensions in mm

c (without holding brake)	c (with holding brake)
153.5	192.5

Dimensions in in.

c (without holding brake)	c (with holding brake)
6.04	7.58

Torque/Speed Curves with 220 V Single Phase Supply Voltage

Servo Motor with LXM23•U10M3X Servo Drive

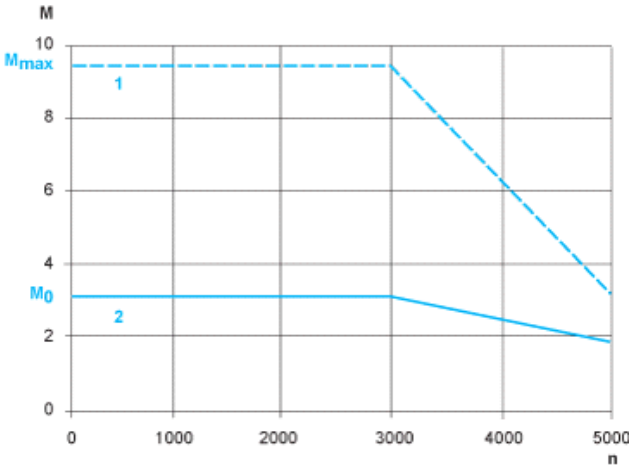

M : Torque in Nm

n : Speed in rpm

1 : Peak torque

2 : Continuous torque