Scheda prodotto
Caratteristiche

HMIBSUSND1W01

S-Box PC Universal HMIBSU SSD, CC, 1 slot

Principale

Gamma prodotto	Magelis iPC
Tipo di prodotto o componente	PC BOX
Nome abbreviato	S-BOX PC Universal
Nome processore	Atom N2600 dual core 1.6 GHz
Slot liberi	1 Internal SATA SSD 1 CFast
Sistema operativo	Windows Embedded Premium 7 32 bits
Pacchetto software	Vijeo XD run time demo Vijeo Designer run time demo Vijeo Connect annual subscription secure remote access

Complementare

Compatibilità gamma	IDisplay
Unità di salvataggio dati	126 GB Flash disk SSD TLC for 1500000 h
Descrizione memoria	Interna 4 GB RAM DDR3
Numero di slot	1 mini PCI Express full-size
Risoluzione display	1920 x 1200 pixel
Circuito watchdog temporizzatore	1...255 ms
Tipo di raffreddamento	Fanless
Tipo di connessione integrata	Collegamento seriale COM1 con 2 SUB-D 9 maschio RS232 VGA con 1 Ethernet con 3, transmission rate: 10/100/1000 Mbps Porta USB 2.0 con 5 Collegamento seriale COM1 con 4 SUB-D 9 maschio RS232/422/485 Uscita audio con 1 HDMI con 1
Tensione nominale di alimentazione [Us]	24 V DC alimentazione elettrica
Limiti tensione alimentazione	12...24 V
Corrente nominale [In]	1,5 A
Potenza assorbita	16 W
Numero I/O	8 digitale configurable by software
Profondità	133 mm
Altezza	68,4 mm
Larghezza	264,5 mm
Peso prodotto	2,5 kg
Tipo principale	Universal

Ambiente

certificazioni prodotto	CULus GOST CCC
Norme	CSA 22-2 No 60950-1-07 EN 55011 classe A gruppo 1 EN 61000-6-4 FCC parte 15 UL 60950-1 EN 61131-2 ed. 3
marchi qualità	CE
comandi	2004/108/EC - compatibilità elettromagnetica 2006/95/EC - direttiva bassa tensione

Le informazioni fornite in questo documento contengono descrizioni generali e/o caratteristiche tecniche delle prestazioni dei prodotti in esso riportati
Questa documentazione non è da intenedersi come esaustiva e non deve essere usata per determinare l'idoneità o l'affidabilità di questi prodotti per applicazioni specifiche dell'utente.
E' dovere di ogni utente o integratore eseguire la corretta e completa analisi dei rischi, valutazione e collaudo dei prodotti per quanto riguarda la specifica applicazione o uso.
Né Schneider Electric S.p.A. né alcuna delle sue affiliate o consociate, possono essere ritenuti responsabili per l'uso improprio delle informazioni contenute nel presente documento.

grado di protezione IP	IP40 conforme a IEC 60529
compatibilità elettromagnetica	Emissioni condotte e irradiate classe A EN 55022 Immunità a interferenze alta frequenza IEC 61000-4 Emissione campo di disturbo classe A EN 55011
temperatura di stoccaggio	-40...85°C conforme a IEC 60068-2-2 -40...85°C conforme a IEC 60068-2-14
umidità relativa	10...85% conforme a EN/IEC 60068-2-30
temperatura ambiente di funzionamento	0...50°C conforme a EN/IEC 60068-2-2
altitudine di funzionamento	2000 conforme a IEC 60664-1
resistenza alle vibrazioni	1.75 mm 2...9 Hz conforme a IEC 60068-2-6 0,5 gn 9...200 Hz conforme a IEC 60068-2-6
resistenza agli shock	50 gn 11 ms conforme a IEC 60068-2-27

Sostenibilità dell'offerta

Stato sostenibilità offerta	Prodotto Green Premium
RoHS (codice data: aass)	Conforme - da 1402 - dichiarazione di conformità Schneider Electric
REACh	Non contiene SVHC oltre i limiti
Profilo ambientale prodotto	Disponibile
Istruzioni fine vita prodotto	Disponibile

Dimensions

Top View

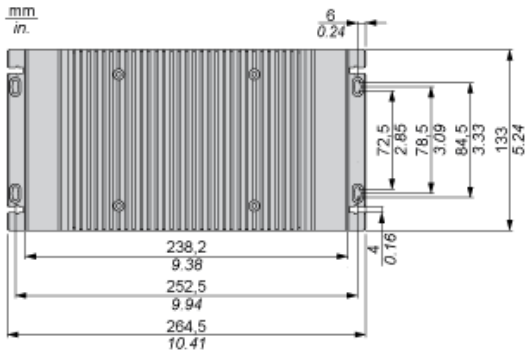

Side View

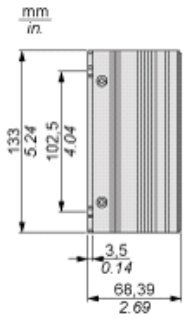

Mounting

Unit Designed for M4 Screws

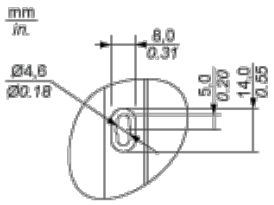

Mounting Angle

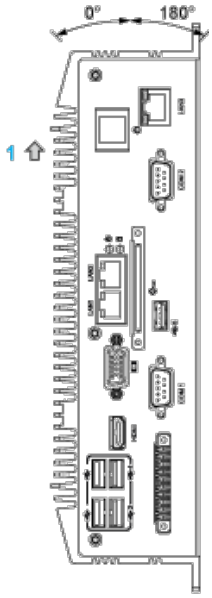

(1) Heat sink

Spacing Requirements for Air Circulation

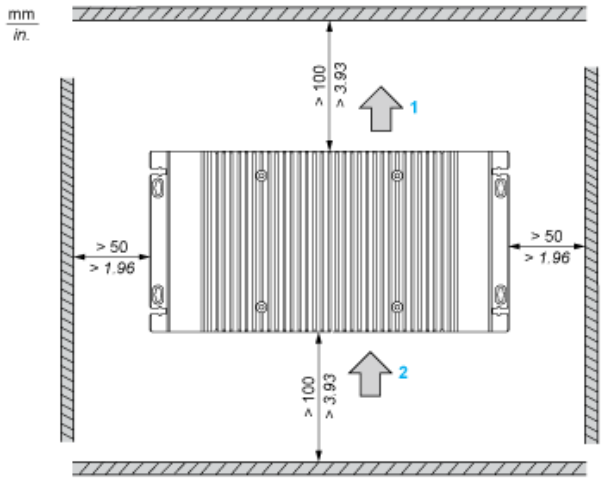

(1) Air out

(2) Air in