Scheda prodotto
Caratteristiche

HMIDT551

TouchScreen GTU 10" Wide TFT LED

Principale

Gamma prodotto	Magelis GTU
Tipo di prodotto o componente	Pannello touchscreen avanzato
Tipo di terminale	Schermo touchscreen

Complementare

Risoluzione in pixel	1280 x 800
Touchscreen resolution	1280 x 800
Tensione alimentazione nominale [Us]	12...24 V DC alimentazione elettrica
Limiti della tensione di alimentazione	10,8...28,8 V
Potenza assorbita in W	6,5 W
Dimensioni display	10,1 pollici
Tipo display	Display TFT LCD a colori
Risoluzione display	1280 x 800 pixel WVGA
Colore display	262144 colori
Durata luce posteriore	50000 ore
Schermo digitale	Resistivo analogico single touch
Tipo di installazione	Installazione interna
Tipo di raffreddamento	Convezione naturale
Corrente di spunto	30 A
Dimensioni foro	255 (+ 1/- 0) x 185 (+ 1/- 0) mm
Larghezza	268,5 mm
Altezza	198,5 mm
Profondità	67 mm
Peso prodotto	2,5 kg

Ambiente

grado di protezione IP	IP66 (pannello frontale) IP67 (pannello frontale)
grado di protezione NEMA	NEMA 4X (pannello frontale)
Norme	UL 508 CSA C22.2 No 142 ANSI/ISA 12-12-01 IEC 61132-2 CSA C22.2 No 213 : classe I divisione 2
certificazioni prodotto	CE CULus RCM KC
temperatura ambiente di funzionamento	0...60°C conforme a EN 61131-2
temperatura di stoccaggio	-20...60°C
grado di inquinamento	2
umidità relativa	10...90% (senza condensa)
altitudine di funzionamento	2000 m

Le informazioni fornite in questo documento contengono descrizioni generali e/o caratteristiche tecniche delle prestazioni dei prodotti in esso riportati
Questa documentazione non è da intenedersi come esaustiva e non deve essere usata per determinare l'idoneità o l'affidabilità di questi prodotti per applicazioni specifiche dell'utente.
E' dovere di ogni utente o integratore eseguire la corretta e completa analisi dei rischi, valutazione e collaudo dei prodotti per quanto riguarda la specifica applicazione o uso.
Né Schneider Electric S.p.A. né alcuna delle sue affiliate o consociate, possono essere ritenuti responsabili per l'uso improprio delle informazioni contenute nel presente documento.

resistenza alle vibrazioni	3.5 mm ampiezza costante (f = 5...9 Hz) conforme a EN/IEC 61131-2 9,8 m/s² (f = 9...150 Hz) conforme a EN/IEC 61131-2
resistenza agli shock	147 m/s² conforme a EN/IEC 61131-2
compatibilità elettromagnetica	Test immunità scarica elettrostatica, livello 3 conforme a EN/IEC 61000-4-2

Sostenibilità dell'offerta

Stato sostenibilità offerta	Prodotto Green Premium
RoHS (codice data: aass)	Conforme - da 1347 - dichiarazione di conformità Schneider Electric
REACh	Non contiene SVHC oltre i limiti
Profilo ambientale prodotto	Disponibile
Istruzioni fine vita prodotto	Disponibile

Dimensioni esterne

Unità display con Box Module

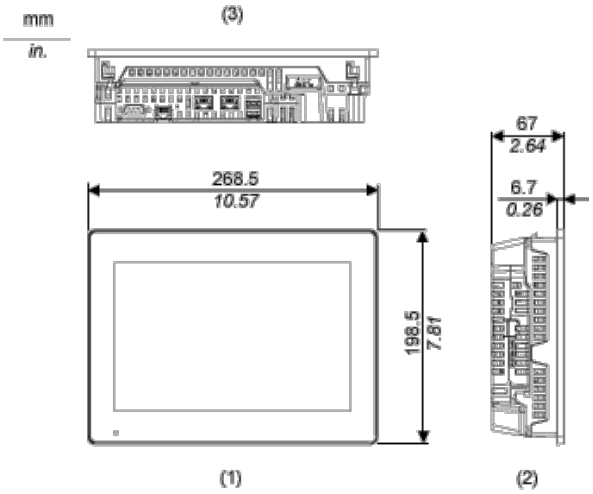

1 Anteriore
2 Sinistra
3 Inferiore

Installazione con dispositivi di fissaggio e dimensioni con i cavi

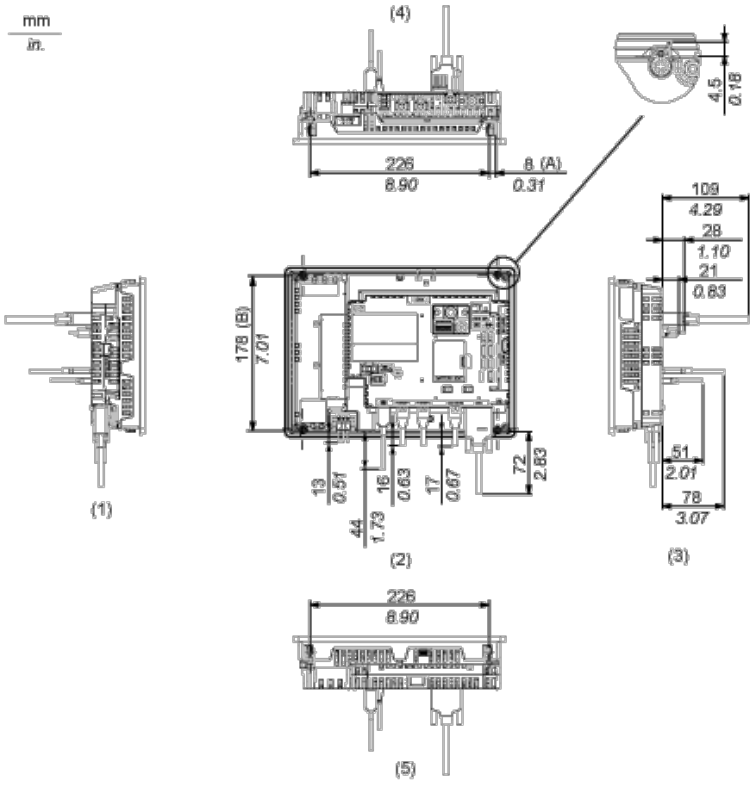

(A) Area di rotazione del dispositivo di fissaggio
(B) Interasse delle viti del dispositivo di fissaggio di installazione

1 Destra
2 Anteriore
3 Sinistra
4 Inferiore
5 Superiore

Mounting

Panel Cut Dimensions

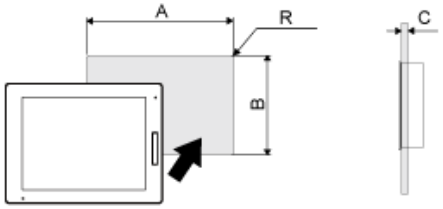

Dimensions in mm

A	B	C	R
255 (+1/-0)	185 (+1/-0)	1.6...5	3 max.

Dimensions in in.

A	B	C	R
10.04 (+0.04/-0)	7.28 (+0.04/-0)	0.06...0.2	0.12 max.

Requisiti per l'installazione

Angolo di montaggio

Quando si installa questo prodotto in posizione inclinata con angolo maggiore di 30°, la temperatura ambiente non deve superare 40 °C (104 °F). Potrebbe essere necessario l'uso di aria di raffreddamento forzata (ventilatori, A/C) per assicurare che la temperatura ambiente sia al massimo 40°°C (massimo 104°°F).
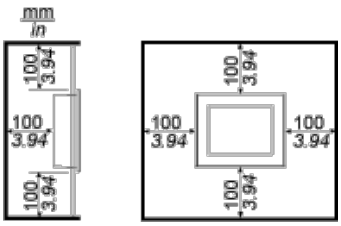
Distanza