Scheda prodotto
Caratteristiche

HMIZRA1

Tastiera USB luminosa 5 tasti funzione c/retroilluminazione a LED multicolore

Principale

Gamma prodotto	Magelis HMIZ
Tipo di prodotto o componente	Illuminated USB switch
Compatibilità prodotto	XBTGK XBTGT2... XBTGT4... XBTGT5... XBTGT6... XBTGT7... HMISTO HMISTU HMIGTO Magelis Panel PC Magelis Box PC XBTGC HMIGTW HMIGXO HMISCU
Applicazione	Food and beverage Industrial machines
Attrezzature fornite	1 manuale utente 1 USB type B cable clamp 1 tightening wrench 1 anti-rotation tee 1 fixing nut 1 gasket 1 insert label 1 USB cable type A/B of 1 m

Complementare

Descrizione software	Vijeo Designer versione >= V6.1 SP2
Tipo di connettore	USB tipo B
Tipo di comando	5 push-buttons con multicolore retroilluminazione a LED
Colore coperchio	Lato anteriore grigio scuro cover
Tensione nominale di alimentazione [Us]	5 V DC, tipo connettore: USB 2.0
Limiti della tensione di alimentazione	4.75...5.25 V CC
Potenza assorbita	2 W
Resistenza agli shock	147 m/s² (3 chocks in each direction X, Y and Z) conforme a IEC 61131-2
Compatibilità elettromagnetica	Test immunità scarica elettrostatica - livello di prova 8 kV (scarico aria) conforme a IEC 61000-4-2 Prova di immunità ai transitori veloci / burst - livello di prova 2 kV (porte alimentazione) conforme a IEC 61000-4-4 Prova di immunità ai transitori veloci / burst - livello di prova 1 kV (porte segnale) conforme a IEC 61000-4-4 Test immunità scarica elettrostatica - livello di prova 6 kV (scarica contatto) conforme a IEC 61000-4-2
Posizione montaggio	Superficie piana
Quantità per confezione	1 pezzo
Altezza	54 mm
Larghezza	122 mm
Profondità	28 mm
Peso prodotto	0,11 kg

Ambiente

temperatura di stoccaggio	-20...60°C
umidità relativa	10...90 %a 0...55 °C (non-condensing)
grado di inquinamento	2

Le informazioni fornite in questo documento contengono descrizioni generali e/o caratteristiche tecniche delle prestazioni dei prodotti in esso riportati
Questa documentazione non è da intenedersi come esaustiva e non deve essere usata per determinare l'idoneità o l'affidabilità di questi prodotti per applicazioni specifiche dell'utente.
E' dovere di ogni utente o integratore eseguire la corretta e completa analisi dei rischi, valutazione e collaudo dei prodotti per quanto riguarda la specifica applicazione o uso.
Né Schneider Electric S.p.A. né alcuna delle sue affiliate o consociate, possono essere ritenuti responsabili per l'uso improprio delle informazioni contenute nel presente documento.

caratteristiche ambientali	Corrosive gas free
altitudine di funzionamento	<= 2000 m
resistenza alle vibrazioni	3,5 mm (F=5...9 Hz) conforme a IEC 61131-2
grado di protezione IP	IP65 pannello frontale (in quadro)
grado di protezione NEMA	NEMA 13 per enclosed outdoor NEMA 4X per installazione interna
norme di riferimento	CSA C22.2 No 142 EN 61000-6-2 EN 61000-6-4 Direttiva ROHS 2002/95/EC UL 508 EMC 2004/108/EC WEEE direttiva 2002/96/EC CSA C22.2 No 213 RoHS China SJ/T 11363-2006 ANSI/ISA 12.12.01
certificazioni prodotto	CE C-Tick GOST UL/cUL listed
livello o classe	Class I Division 2 Groups A/B/C/D

Sostenibilità dell'offerta

Stato sostenibilità offerta	Prodotto non Green Premium
RoHS (codice data: aass)	Conforme - da 1535 - dichiarazione di conformità Schneider Electric

Dimensions

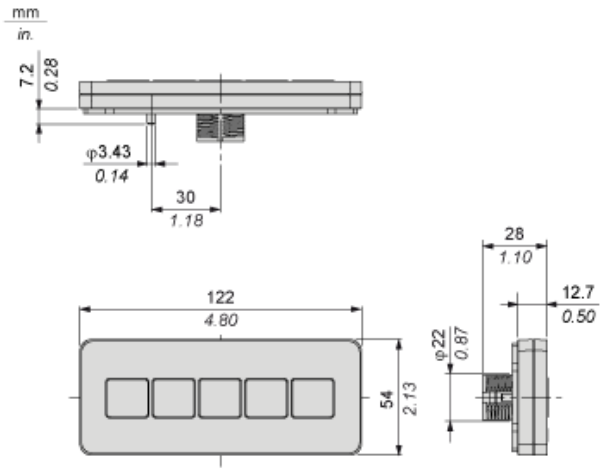

Dimensions with Cable

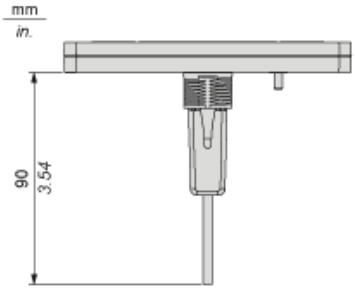

Mounting of Panel Cut-Out

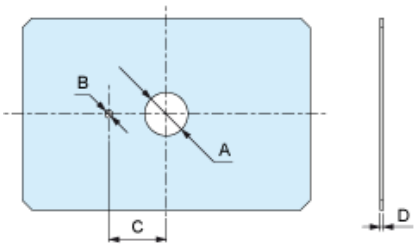

Dimensions in mm

A	B	C	D
$22.50_{-0.30}$	$4_{-0.20}$	$30_{-0.20}$	1.5...6

Dimensions in in.

A	B	C	D
$0.88_{-0.01}$	$0.15_{-0.007}$	$1.18_{-0.007}$	0.06...0.23