Scheda prodotto
Caratteristiche

OTB1C0DM9LP

Modulo I/O distribuito OTB - Bus CANopen - 0..1000 m

Principale

Gamma prodotto	Modicon OTB
Tipo di prodotto o componente	Modulo distribuito I/O
Tipo di connessione integrata	CANopen bus SUB-D 9, transmission mode: 2 twisted shielded pairs at 10 kbit/s...1 Mbit/s
Tipo bus	CANopen S20, profilo: DS 401 V2.1, metodo di accesso: CSMA/MA multimaster con priorità conforme a DR303-2 CANopen S20, profilo: DS 401 V2.1, metodo di accesso: CSMA/MA multimaster con priorità conforme a DR303-2 CANopen S20, profilo: DS 401 V2.1, metodo di accesso: CSMA/MA multimaster con priorità conforme a DS301 V4.02
Numero ingressi digitali	12 conforme a EN/IEC 61131 tipo 1
Logica ingresso digitale	Pozzo o sorgente
Corrente ingresso digitale	5 mAper I0...I1 5 mAper I0...I1 5 mAper I6...I7 7 mAper I2...I5 7 mAper I8...I11
Numero uscite digitali	2 stato solido PNP per Q0...Q1 logica uscite: source 6 relè per Q2...Q7
Corrente uscita digitale	2000 mA relè 2000 mA relè 300 mA statico

Complementare

Topologia	Collegamento a stella con Tap di giunzione o in daisy-chain con connettore
Numero di slave	63
Lunghezza bus	0...100 m lunghezza derivazione: 0...10 m, 500 kbit/s 0...1000 m lunghezza derivazione: 0...120 m, 50 kbit/s 0...250 m lunghezza derivazione: 0...10 m, 250 kbit/s 0...2500 m lunghezza derivazione: 0...300 m, 20 kbit/s 0...40 m lunghezza derivazione: 0...6 m, 800 kbit/s 0...500 m lunghezza derivazione: 0...10 m, 125 kbit/s 0...5000 m lunghezza derivazione: 0...600 m, 10 kbit/s 0...20 m, 1 Mbit/s
Numero di dispositivi per segmento	0...16, length of segment <= 205 m 0...32, length of segment <= 185 m 0...64, length of segment <= 160 m
Tensione ingresso digitale	24 V
Tipo tensione ingresso digitale	CC
Tipo ingresso digitale	NPN o PNP
Limiti tensione di ingresso	20,4...26,4 V
Tempo filtraggio elettronico	0.035 msper I0...I1 allo stato 1 0.035 msper I6...I7 allo stato 1 0.04 msper I2...I5 allo stato 1 0.04 msper I8...I11 allo stato 1 0.045 msper I0...I1 allo stato 0 0.045 msper I6...I7 allo stato 0 0.15 msper I2...I5 allo stato 0 0.15 msper I8...I11 allo stato 0
Tempo filtraggio configurabile	0 ms 12 ms 3 ms
Impedenza d'ingresso	3.4 kOhmper I2...I5 3.4 kOhmper I8...I11

Le informazioni fornite in questo documento contengono descrizioni generali e/o caratteristiche tecniche delle prestazioni dei prodotti in esso riportati
Questa documentazione non è da intenedersi come esaustiva e non deve essere usata per determinare l'idoneità o l'affidabilità di questi prodotti per applicazioni specifiche dell'utente.
E' dovere di ogni utente o integratore eseguire la corretta e completa analisi dei rischi, valutazione e collaudo dei prodotti per quanto riguarda la specifica applicazione o uso.
Né Schneider Electric S.p.A. né alcuna delle sue affiliate o consociate, possono essere ritenuti responsabili per l'uso improprio delle informazioni contenute nel presente documento.

	5.7 kOhmper I0...I1 5.7 kOhmper I6...I7
Tensione uscita digitale	24 V CC statico 240 V CA relè 30 V CC relè
Limiti tensione uscita	20,4...28,8 V statico
Massima corrente di uscita	360 mA solid state
Corrente per uscita comune	8 A relè 8 A relè <= 0.72 A statico
Assorbimento di corrente	30 mA a 5 V DC (allo stato 1) uscita relè 40 mA a 24 V DC (allo stato 1) uscita relè 5 mA a 5 V DC (allo stato 0) uscita relè
Protezione sovratensione uscita	38...40 V
Carica di tungsteno	8 Wper statico
Tempo di risposta	300 µs allo stato 0 per relè 300 µs allo stato 1 per relè 5 µs allo stato 0 per statico 5 µs allo stato 1 per statico
Carico commutabile	>= 0,1 mA
Tempo di rimbalzo contatto	<= 1 msper relè
Massima corrente di dispersione	<= 0.1 mA allo stato 0per statico
Caduta di tensione	<= 1 V allo stato 1
Isolamento tra vie e logica interna	1500 Vrms per 1 minuto per uscita relè 1500 Vrms per 1 minuto per uscita relè 500 Vrms for 1 minute per circuito di ingresso 500 Vrms for 1 minute per uscita statica
Isolamento tra vie	Nessuno
Resistenza contatto	<= 30 mOhm
Durata elettrica	500000 cicli AC-1 con 500 VA caricoper uscita relè 500000 cicli AC-14 con 250 VA caricoper uscita relè 500000 cicli AC-15 con 200 VA caricoper uscita relè 500000 cicli DC-1 con 60 W caricoper uscita relè 500000 cicli DC-13 con 30 W caricoper uscita relè
Tipo circuito di alimentazione	DC
Tensione alimentazione nominale [Us]	24 V
Limiti tensione alimentazione	20,4...26,2 V
Corrente di ingresso	<= 700 mAa 26.2 Vper circuito di alimentazione
Corrente di spunto	<= 1 Aper uscita statica <= 1 Aper uscita statica <= 50 Aper circuito di alimentazione
Potenza assorbita	19 W
Nimero massimo moduli I/O su derivazione	7
Capacità espansione I/O	132 con I/O digitale terminale a vite moduli 132 con I/O digitale terminale a vite moduli 188 con I/O digitale terminale a molla moduli 244 con I/O digitale connettore HE10 moduli 7 x 8 ing o 7 x 2 ing o 7 x (4 ing/2 usc) con I/O analogico terminale a vite moduli
Resistenza di isolamento	>= 10 mOhm tra alimentazione e terra >= 10 mOhm tra I/O e terminali di terra
Collegamento I/O	Morsettiera a vite estraibile
Numero punto comune	1 per ingresso 1 per uscita statica 1 per uscita relè (1 NO) 1 per uscita relè (1 NO) 1 per uscita relè (2 NO) 1 per uscita relè (3 NO)
Numero ingresso conteggio	2
Capacità di conteggio	32 bit
Frequenza di conteggio	20000 Hz 5000 Hz
Numero generatore impulsi	2
Frequenza generatore impulsi	7 kHz
Funzione generatore impulsi	Uscita generatore di impulsi RPLS Modulazione a durata di impulsi RPWM

Simbologia	CE
Tipo di fissaggio	Con clip su guida DIN simmetrica 35 mm Con viti su pannello con kit di fissaggio Con viti su piastra piena con kit fissaggio
LED di stato	1 LED per via, verde per I/O 1 LED per via, verde per I/O 1 LED, verde per PWR 1 LED, verde per RUN 1 LED, rosso per ERR
Peso prodotto	0,195 kg

Ambiente

grado di protezione IP	IP20
immunità alle microinterruzioni	10 msper circuito di alimentazione
resistenza dielettrica	500 V tra I/O e terminali di terra 500 V tra I/O e terminali di terra 500 V tra alimentazione e terra
norme di riferimento	CSA EN 61131-2 IEC 61131-2 UL 508 CSA C22.2 No 213 Classe I Divisione 2 Gruppo A CSA C22.2 No 213 Classe I Divisione 2 Gruppo B CSA C22.2 No 213 Classe I Divisione 2 Gruppo C CSA C22.2 No 213 Classe I Divisione 2 Gruppo D
certificazioni prodotto	CULus
temperatura ambiente di funzionamento	0...55°C
temperatura di stoccaggio	-25...70°C
umidità relativa	30...95 % senza condensa
grado di inquinamento	2 conforme a EN 60664 2 conforme a EN 60664 2 conforme a IEC 60664
altitudine di funzionamento	0...2000 m
altitudine di stoccaggio	0...3000 m
resistenza alle vibrazioni	0,075 mm (F = 10...57 Hz) su guida DIN simmetrica 35 mm 1 gn (F = 57...150 Hz) su guida DIN simmetrica 35 mm
resistenza agli shock	15 gnper 11 ms conforme a EN 61131 15 gnper 11 ms conforme a EN 61131 15 gnper 11 ms conforme a IEC 61131
resistenza alle scariche elettrostatiche	8 kV in aria conforme a IEC 61000-4-2 4 kV in contact conforming to IEC 61000-4-2 8 kV in air conforming to EN 61000-4-2 4 kV in contact conforming to EN 61000-4-2
resistenza ai campi irradiati	10 V/m, 80000000...2000000000 Hz conforme a EN 61000-4-3 10 V/m, 80000000...2000000000 Hz conforme a EN 61000-4-3 10 V/m, 80000000...2000000000 Hz conforme a IEC 61000-4-3
resistenza ai transitori rapidi	1 kVper stato solido I/O 24 V conforme a IEC 61000-4-4 2 kVper Alimentazione 24 V conforme a IEC 61000-4-4

Network Interface Module

Dimensions

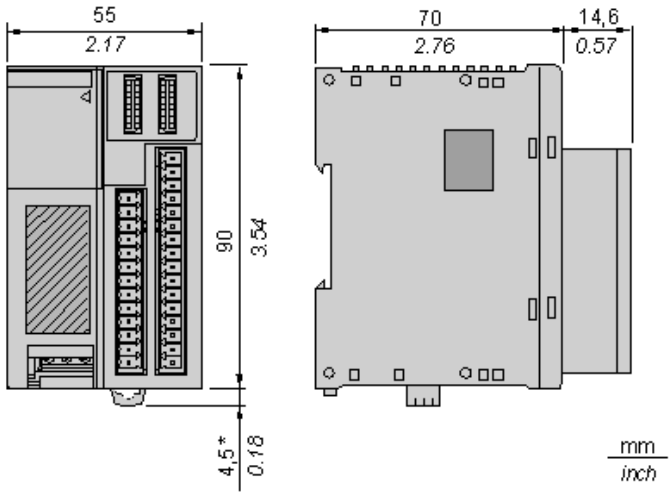

NOTE: * 8.5 mm (*0.33 in*) when the clamp is pulled out.

Mounting an Island on a Panel or in a Cabinet

Spacing Requirements

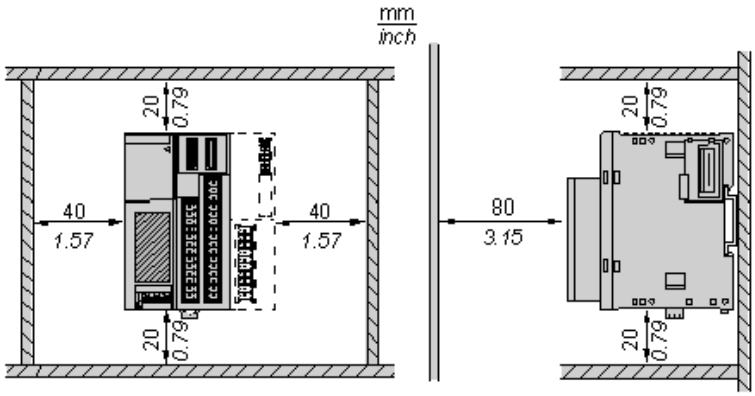

Panel Mounting

Position of the Mounting Holes for the Network Interface Module

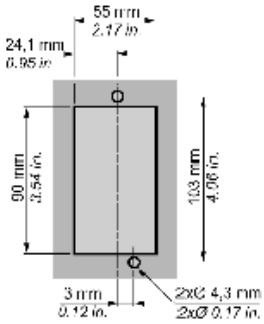

24 Vdc Power Supply

Wiring Diagram

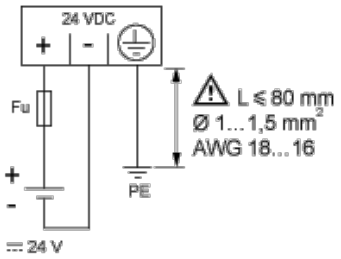

Fu 2 A fast-blow fuse ABE7FU200

Network Interface Module

Wiring Diagram

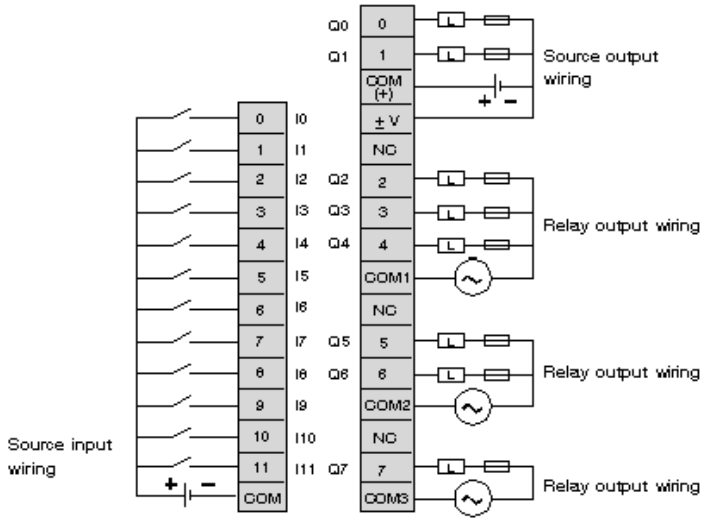

- Output points 0 and 1 are source transistor outputs, all other output points are relay.
- The COM terminals are **not** connected together internally.
- Connect an appropriate fuse for the load.