Scheda prodotto
Caratteristiche

RM17UAS15

Relè controllo tensione RM17-U - intervallo: 65..260 VAC

Principale

Gamma prodotto	Zelio Control
Tipo di prodotto o componente	Relè di controllo e misura modulare
Tipo relè	Relè controllo tensione
Prodotto per applicazioni specifiche	Per alimentazione monofase e CC
Nome relè	RM17UAS
Parametri relè controllati	Rilevamento sovratensione e sottotensione Autoalimentato
Tipo temporizzazione	Regolabile 0,1...10 s, 0 + 10 % incrociando la soglia
Capacità di commutazione in VA	1250 VA
Corrente minima di commutazione	10 mA a 5 V DC
Massima corrente di commutazione	5 A CA/CC
Potenza assorbita in VA	0...3 VA AC
Categoria di utilizzo	AC-12 conforme a IEC 60947-5-1 AC-13 conforme a IEC 60947-5-1 AC-14 conforme a IEC 60947-5-1 AC-15 conforme a IEC 60947-5-1 DC-12 conforme a IEC 60947-5-1 DC-14 conforme a IEC 60947-5-1

Complementare

Tempo di reset	1500 ms per ritardo
Massima tensione di commutazione	250 V CA/CC
Tensione alimentazione nominale [Us]	110...240 V CA/CC, 50/60 Hz +/- 10 %
Limiti della tensione di alimentazione	50...270 V CA/CC
Potenza assorbita in W	<= 1 W DC
Immunità alle microinterruzioni	20 ms
Frequenza circuito controllo	50...60 Hz +/- 10 %
Contatti di uscita	1 C/O
Corrente di uscita nominale	5 A
Isteresi	5...20 % di impostazione soglia
Precisione di misura	+/-10% del fondo scala
Precisione ripetizione	+/- 0,5 % per ingresso e circuito di misura +/- 1 % per ritardo
Errore di misurazione	< 1% sull'intera gamma con variazione tensione 0,2% per °C con variazione temperatura
Polarità	Polarità non reversibile su alimentazione CC
Marchi qualità	CE
Categoria di sovratensione	III conforme a IEC 60664-1
Resistenza di isolamento	> 500 MOhm > 500 MOhm IEC 60255-5 conforming to IEC 60255-5 conforming to IEC 60255-5 IEC 60255-5 IEC 60255-5 IEC 60255-5 - 500 V at 500 V at 500 V DC DC DC DC DC conforming to IEC 60255-5, conforming to IEC 60255-5 conforming to IEC 60255-5 IEC 60255-5 c
Tensione nominale di isolamento [Ui]	250 V conforme a IEC 60664-1 400 V conforme a IEC 60664-1
Posizione di funzionamento	Qualunque posizione senza declassamento
Connessioni - morsetti	Morsetti a vite 1 x 0,5...1 x 4 mm² - AWG 20...AWG 11, solido cavo senza estremità

Le informazioni fornite in questo documento contengono descrizioni generali e/o caratteristiche tecniche delle prestazioni dei prodotti in esso riportati
Questa documentazione non è da intenedersi come esaustiva e non deve essere usata per determinare l'idoneità o l'affidabilità di questi prodotti per applicazioni specifiche dell'utente.
E' dovere di ogni utente o integratore eseguire la corretta e completa analisi dei rischi, valutazione e collaudo dei prodotti per quanto riguarda la specifica applicazione o uso.
Né Schneider Electric S.p.A. né alcuna delle sue affiliate o consociate, possono essere ritenuti responsabili per l'uso improprio delle informazioni contenute nel presente documento.

	cavo Morsetti a vite 2 x 0,5...2 x 2,5 mm² - AWG 20...AWG 14, solido cavo senza estremità cavo Morsetti a vite 2 x 0,2...2 x 1,5 mm² - AWG 24...AWG 16, flessibile cavo con estremità cavo Morsetti a vite 1 x 0,2...2 x 2,5 mm² - AWG 24...AWG 12, flessibile cavo con estremità cavo
Coppia di serraggio	0.6...1 Nm conforme a IEC 60947-1
Materiale involucro	Plastica autoestinguente
Segnalazione locale	LED verde per alimentato LED giallo per relè acceso (ON)
Supporto di montaggio	Guida DIN simmetrica 35 mm conforme a EN/IEC 60715
Durata elettrica	100000 cicli
Durata meccanica	30000000 cicli
Tasso di funzionamento	<= 360 operazioni/ora sotto pieno carico
Larghezza	17,5 mm
Peso prodotto	0,08 kg

Ambiente

compatibilità elettromagnetica	Emissione standard per ambienti industriali conforme a EN/IEC 61000-6-4 Emissioni standard per ambienti residenziali, commerciali e dell'industria leggera conforme a EN/IEC 61000-6-3 Immunità per ambienti industriali conforme a NF EN/IEC 61000-6-2
norme di riferimento	EN/IEC 60255-6
certificazioni prodotto	CSA C-Tick GL GOST UL
comandi	89/336/EEC - compatibilità elettromagnetica 73/23/EEC - direttiva bassa tensione
temperatura di stoccaggio	-40...70°C
temperatura ambiente di funzionamento	-20...50°C
umidità relativa	95 % a 55 °C conforme a IEC 60068-2-30
resistenza alle vibrazioni	0,35 mm (f = 5...57,6 Hz) conforme a IEC 60068-2-6 1 gn (f = 57,6...150 Hz) conforme a IEC 60255-21-1
resistenza agli shock	5 gn conforme a IEC 60068-2-27
grado di protezione IP	IP20 (terminali) conforme a IEC 60529 IP30 (contenitore) conforme a IEC 60529
grado di inquinamento	3 conforme a IEC 60664-1
tensione test dielettrico	2 kV CA 50 Hz, 1 min conforme a IEC 60255-5 2 kV CA 50 Hz, 1 min conforme a IEC 60664-1
onda d'urto non dissipativa	4 kV conforme a IEC 60255-5 4 kV conforme a IEC 60664-1 4 kV conforme a IEC 61000-4-5

Sostenibilità dell'offerta

Stato sostenibilità offerta	Prodotto Green Premium
RoHS (codice data: aass)	Conforme - da 0701 - dichiarazione di conformità Schneider Electric
REACh	Non contiene SVHC oltre i limiti
Profilo ambientale prodotto	Disponibile
Istruzioni fine vita prodotto	Disponibile

Relè di controllo della tensione CC e monofasica

Dimensioni e montaggio

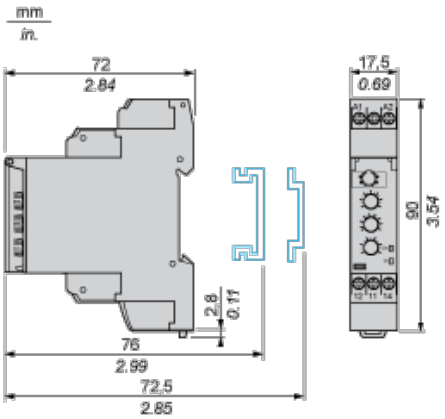

Relè di controllo della tensione CC e monofasica

Schema di cablaggio

Schema di applicazione

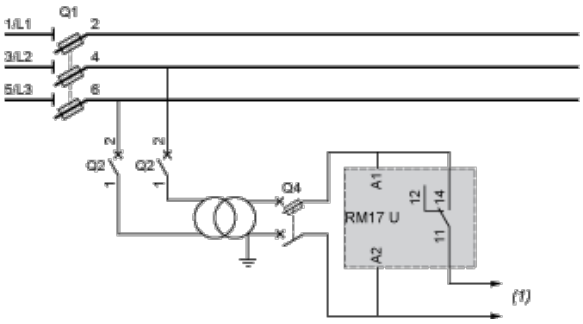

(1) A carichi sensibili

Diagrammi di funzione

Controllo sottotensione

Senza memoria (modalità "Nessuna memoria")

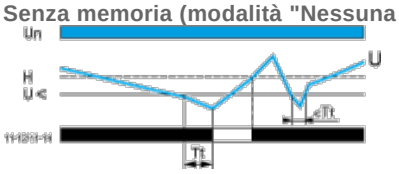

Con memoria (modalità "Memoria")

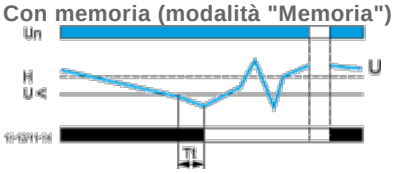

Controllo sovratensione

Senza memoria (modalità "Nessuna memoria")

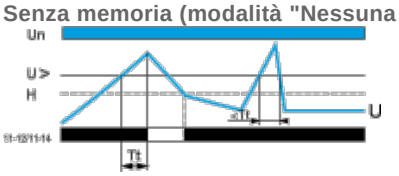

Con memoria (modalità "Memoria")

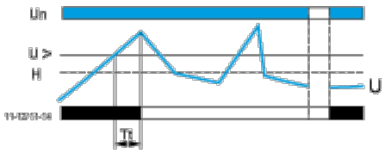

Legenda

Ritardo **Tt** dopo il superamento della soglia

Tensione alimentazione nominale **Un**

Tensione alimentazione monitorata **U**

Isteresi **H**

Soglia sovratensione **U>**

Soglia sottotensione **U<**

Collegamenti relè di uscita **11-12, 11-14** (vedere Collegamenti e Schema)

Stato relè: colore nero = alimentato.

NOTA: In modalità "Memoria" il relè si apre quando viene rilevato il superamento della soglia e rimane in quella posizione. La tensione di alimentazione deve essere disinserita per azzerare il prodotto.