Scheda prodotto
Caratteristiche

XB4BL73415

Pulsante Ø22 - doppio ad impulso - verde+rosso - luce bianca- 24V

Principale

Gamma prodotto	Harmony XB4
Tipo di prodotto o componente	Pulsante doppio completo
Nome abbreviato	XB4
Materiale testa	Metallo cromato
Materiale base di fissaggio	Zamak
Tipo di testa	Standard
Diametro di montaggio	22 mm
Forma della testa	Rettangolare
Tipo di operatore	Ad impulso
Profilo operatore	Pulsante 1 filoghiera - 1 sporgente
Descrizione operatori	Verde "I" - rosso "O"
Tipo e composizione contatti	1 NO + 1 NC
Funzionamento dei contatti	Ad apertura lenta
Connessioni - morsetti	Morsetti di fissaggio a vite : <= 2 x 1,5 mm² con estremità cavo conforme a EN/IEC 60947-1 Morsetti di fissaggio a vite : > = 1 x 0,22 mm² senza estremità cavo conforme a EN/IEC 60947-1

Complementare

Peso prodotto	0,116 kg
Resistenza al lavaggio ad alta pressione	7000000 Pa a 55 °C,distanza: 0,1 m
Colore marcatura	Marcatura nera Con marcatura quando verde, capsula rosso o nero
Profilo operatore	Verde filoghiera, bianco I Rosso sporgente, bianco O
Uso contatti	Contatti standard
Apertura positiva	Con apertura positiva conforme a EN/IEC 60947-5-1 appendice K
Corsa di funzionamento	1,5 mm (NC con modifica dello stato elettrico) 2,6 mm (NO con modifica dello stato elettrico) 4,3 mm (corsa totale)
Forza di funzionamento	3.5 N (NC con modifica dello stato elettrico) 3.8 N (NO con modifica dello stato elettrico)
Durata meccanica	1000000 cicli
Coppia di serraggio	0.8...1.2 Nm conforme a EN 60947-1
Forma della testa (vite)	Testa a croce testa compatibile con JIS NO 1 cacciavite Testa a croce testa compatibile con Philips no 1 cacciavite Testa a croce testa compatibile con pozidriv No 1 cacciavite Scanalato testa compatibile con piatto Ø 4 mm cacciavite Scanalato testa compatibile con piatto Ø 5,5 mm cacciavite
Materiale contatti	Lega d'argento (Ag/Ni)
Protezione contro i cortocircuiti	10 A fusibile cartuccia tipo gG conforme a EN/IEC 60947-5-1
Corrente termica convenzionale in aria aperta [Ith]	10 A conforme a EN/IEC 60947-5-1
Tensione nominale di isolamento [Ui]	600 V (grado di inquinamento: 3) conforme a EN 60947-1
Tensione nominale di tenuta ad impulso [Uimp]	6 kV conforme a EN 60947-1
Corrente nominale di impiego [Ie]	3 A a 240 V, AC-15, A600 conforme a EN/IEC 60947-5-1 6 A a 120 V, AC-15, A600 conforme a EN/IEC 60947-5-1 0,1 A a 600 V, DC-13, Q600 conforme a EN/IEC 60947-5-1 0,27 A a 250 V, DC-13, Q600 conforme a EN/IEC 60947-5-1 0,55 A a 125 V, DC-13, Q600 conforme a EN/IEC 60947-5-1 1,2 A a 600 V, AC-15, A600 conforme a EN/IEC 60947-5-1
Durata elettrica	1000000 cycles, AC-15, 2 A at 230 V, operating rate: <= 3600 cyc/mn, load factor: 0.5 conforming to EN/IEC 60947-5-1 1000000 cycles, AC-15, 3 A at 120 V, operating rate: <= 3600 cyc/mn, load factor: 0.5

Le informazioni fornite in questo documento contengono descrizioni generali e/o caratteristiche tecniche delle prestazioni dei prodotti in esso riportati
Questa documentazione non è da intenedersi come esaustiva e non deve essere usata per determinare l'idoneità o l'affidabilità di questi prodotti per applicazioni specifiche dell'utente.
E' dovere di ogni utente o integratore eseguire la corretta e completa analisi dei rischi, valutazione e collaudo dei prodotti per quanto riguarda la specifica applicazione o uso.
Né Schneider Electric S.p.A. né alcuna delle sue affiliate o consociate, possono essere ritenuti responsabili per l'uso improprio delle informazioni contenute nel presente documento.

	conforming to EN/IEC 60947-5-1 1000000 cycles, AC-15, 4 A at 24 V, operating rate: <= 3600 cyc/mn, load factor: 0.5 conforming to EN/IEC 60947-5-1 1000000 cycles, DC-13, 0.2 A at 110 V, operating rate: <= 3600 cyc/mn, load factor: 0.5 conforming to EN/IEC 60947-5-1 1000000 cycles, DC-13, 0.5 A at 24 V, operating rate: <= 3600 cyc/mn, load factor: 0.5 conforming to EN/IEC 60947-5-1
Affidabilità elettrica	Λ < 10exp(-6) a 5 V, 1 mA in ambiente pulito conforme a EN/IEC 60947-5-4 Λ < 10exp(-8) a 17 V, 5 mA in ambiente pulito conforme a EN/IEC 60947-5-4

Ambiente

trattamento di protezione	TH
temperatura di stoccaggio	-40...70°C
temperatura ambiente di funzionamento	-40...70°C
classe di protezione contro le scariche elettriche	Classe I conforme a IEC 60536
grado di protezione IP	IP67 conforme a IEC 60529 IP69K IP69
grado di protezione NEMA	NEMA 13 NEMA 4X
grado di protezione IK	IK06 conforme a IEC 50102
norme di riferimento	EN/IEC 60947-1 EN/IEC 60947-5-1 EN/IEC 60947-5-4 EN/IEC 60947-5-5 JIS C 4520 UL 508 CSA C22.2 No 14
certificazioni prodotto	BV CSA DNV GL LROS (Lloyds register of shipping) RINA UL listed
resistenza alle vibrazioni	5 gn (f = 2...500 Hz) conforme a IEC 60068-2-6
resistenza agli shock	30 gn (durata = 18 ms) per accelerazione a mezza onda sinusoidale conforme a IEC 60068-2-27 50 gn (durata = 11 ms) per accelerazione a mezza onda sinusoidale conforme a IEC 60068-2-27

Dimensioni

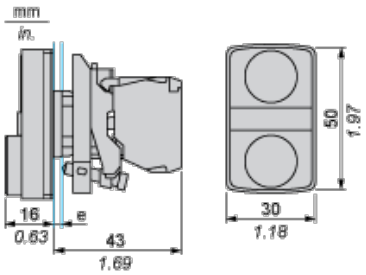

Apertura pannello per pulsanti, interruttori e spie (Fori finiti, pronti per installazione)

Connessione tramite morsetti o connettori plug-in o scheda circuito stampato	Connessione tramite connettori Faston

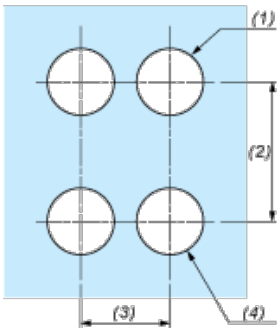

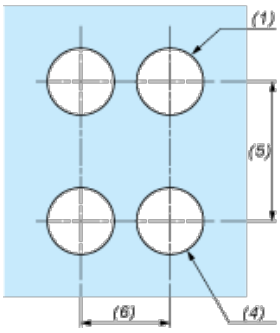

(1) Diametro su supporto o pannello finito

(2) 40 mm min./1,57 pollici min.

(3) 30 mm min./1,18 pollici min.

(4) Ø 22,5 mm/0,89 pollici consigliato (Ø 22,3 mm $_{0}^{+0,4}$/0,88 pollici $_{0}^{+0,016}$)

(5) 45 mm min./1,78 pollici min.

(6) 32 mm min./1,26 pollici min.

Pulsanti, interruttori e spie per connessione scheda a circuito stampato

Aperture del pannello (viste dal lato dell'installatore)

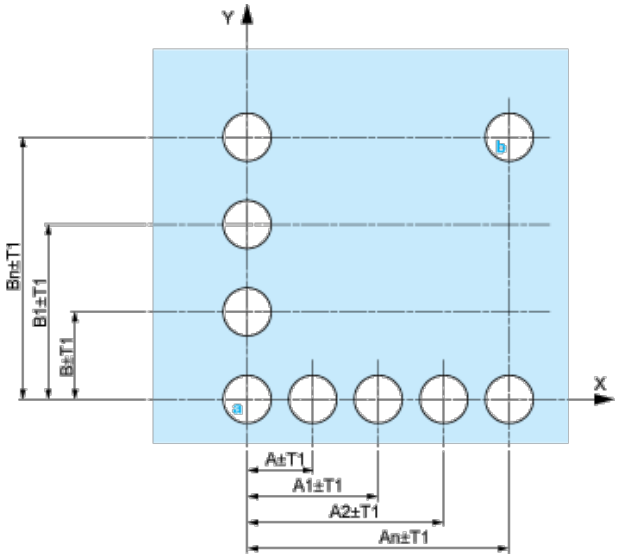

A: 30 mm min./1,18 pollici min.

B: 40 mm min./1,57 pollici min.

Aperture della scheda a circuito stampato (viste dal lato del blocco elettrico)

Dimensioni in mm

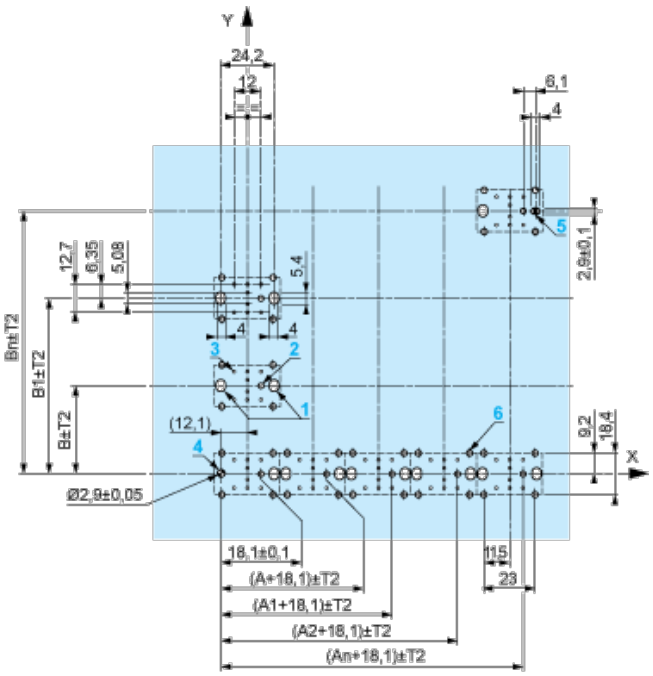

A: 30 mm min.

B: 40 mm min.

Dimensioni in pollici

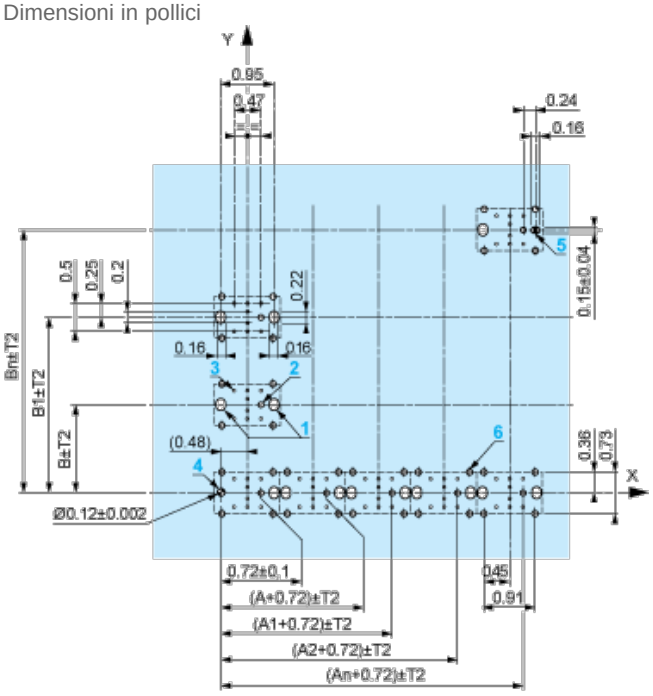

A: 1,18 pollici min.

B: 1,57 pollici min.

Tolleranze generali del pannello e della scheda a circuito stampato

La tolleranza cumulativa non deve superare 0,3 mm/0,012 pollici: T1 + T2 = 0,3 mm max.

Precauzioni per l'installazione

- Spessore minimo della scheda a circuito: 1,6 mm/0,06 pollici
- Diametro apertura: 22,4 mm ± 0,1/0,88 pollici ± 0,004
- Orientamento del collare di fissaggio/corpo ZB4 BZ009: ± 2°30' (escluse le aperture contrassegnate **a** e **b**).
- Coppia di serraggio delle viti ZBZ 006: 0,6 N.m (5,3 lbf.in) max.
- Lasciare spazio per un collare di fissaggio/sostegno ZB4 BZ079 e relative viti:
  - ogni 90 mm/3,54 pollici in orizzontale (X) e 120 mm/4,72 pollici in verticale (Y).
  - con ogni commutatore (ZB4 BD•, ZB4 BJ•, ZB4 BG•).

I centri di fissaggio contrassegnati **a** e **b** sono diagonalmente opposti e devono allinearsi a quelli contrassegnati **4** e **5**.

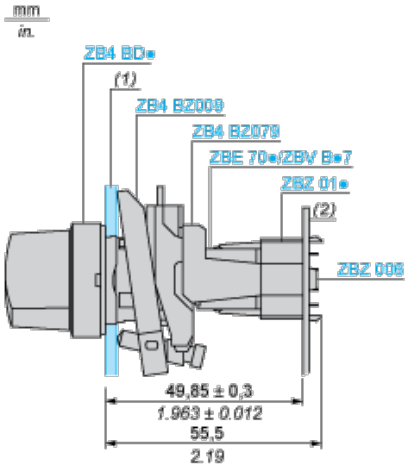

(1) Pannello

(2) Scheda a circuito stampato

Montaggio dell'adattatore (Socket) ZBZ 01•

- **1** 2 fori allungati per accesso vite ZBZ 006
- **2** 1 foro Ø 2,4 mm ± 0,05/0,09 pollici ± 0,002 per centrare l'adattatore ZBZ 01•
- **3** 8 × Ø 1,2 mm/0,05 pollici fori
- **4** 1 foro Ø 2,9 mm ± 0,05/0,11 pollici ± 0,002, per l'allineamento della scheda a circuito stampato (con apertura contrassegnata **a**)
- **5** 1 foro allungato per l'allineamento della scheda a circuito stampato (con apertura contrassegnata **b**)
- **6** 4 fori Ø 2,4 mm/0,09 pollici per ritagliare l'adattatore ZBZ 01•

Dimensioni An + 18,1 rispetto a Ø 2,4 mm ± 0,05/0,09 pollici ± 0,002 fori per centrare l'adattatore ZBZ 01•.