*Scheda prodotto*
*Caratteristiche*

# XCKN2118P20

Finecorsa XCKN - Leva a rot. c/ritorno a molla in mat. termopl.- 1NC + 1NO

## Principale

| | |
|---|---|
| Gamma prodotto | OsiSense XC |
| Nome gamma | Standard format |
| Tipo di prodotto o componente | Interruttore di fine corsa |
| Nome abbreviato | XCKN |
| Forma del sensore | Compatto, forma A |
| Tipo di corpo | Fisso |
| Tipo di testa | Testa orientabile |
| Materiale | Plastica |
| Materiale del corpo | Plastica |
| Materiale della testa | Plastica |
| Tipo di fissaggio | Con il corpo |
| Movimento testa operativa | Girevole |
| Tipo di operatore | Leva rotella con ritorno a molla termoplastica |
| Tipo di avvicinamento | Avvicinamento laterale 2 direzioni |
| Entrata cavo | 1 ingresso maschiato per collarino cavo M20 x 1,5, diametro esterno cavo: 7...13 mm |
| Numero di poli | 2 |
| Tipo e composizione contatti | 1 NC + 1 NO |
| Funzionamento dei contatti | A scatto |

## Complementare

| | |
|---|---|
| Guide | 24/40 mm |
| Azionamento interruttore | Con camma 30° |
| Collegamento elettrico | Morsetti a vite, capacità di serraggio: 1 x 0,34...2 x 1,5 mm² |
| Isolamento contatti | Zb |
| Apertura positiva | Con |
| Coppia minima di apertura positiva | 0,15 Nm |
| Coppia minima di sgancio | 0,1 Nm |
| Velocità di azionamento massima | 1,5 m/s |
| Descrizione codice contatto | R300, DC-13 (Ue = 250 V, Ie = 0,1 A) conforme a EN/IEC 60947-5-1 appendice A<br>A300, AC-15 (Ue = 240 V, Ie = 3 A) , Ithe = 10 A conforme a EN/IEC 60947-5-1 appendice A |
| Tensione nominale di isolamento [Ui] | 500 V grado di inquinamento 3 conforme a IEC 60947-1<br>300 V conforme a UL 508<br>300 V conforme a CSA C22.2 No 14 |
| Tensione nominale di tenuta ad impulso [Uimp] | 6 kV conforme a IEC 60664<br>6 kV conforme a IEC 60947-1 |
| Protezione contro i cortocircuiti | 10 A fusibile cartuccia tipo gG |
| Durata elettrica | 5000000 cicli, DC-13, 120 V, 4 W, intervallo di funzionamento: <= 60 cicli/m, fattore di carico: 0.5 conforme a IEC 60947-5-1 appendice C<br>5000000 cicli, DC-13, 24 V, 10 W, intervallo di funzionamento: <= 60 cicli/m, fattore di carico: 0.5 conforme a IEC 60947-5-1 appendice C<br>5000000 cicli, DC-13, 48 V, 7 W, intervallo di funzionamento: <= 60 cicli/m, fattore di carico: 0.5 conforme a IEC 60947-5-1 appendice C |
| Durata meccanica | 10000000 cicli |
| Larghezza | 30 mm |
| Altezza | 108 mm |
| Profondità | 44,5 mm |
| Peso prodotto | 0,175 kg |

Le informazioni fornite in questo documento contengono descrizioni generali e/o caratteristiche tecniche delle prestazioni dei prodotti in esso riportati
Questa documentazione non è da intenedersi come esaustiva e non deve essere usata per determinare l'idoneità o l'affidabilità di questi prodotti per applicazioni specifiche dell'utente.
E' dovere di ogni utente o integratore eseguire la corretta e completa analisi dei rischi, valutazione e collaudo dei prodotti per quanto riguarda la specifica applicazione o uso.
Né Schneider Electric S.p.A. né alcuna delle sue affiliate o consociate, possono essere ritenuti responsabili per l'uso improprio delle informazioni contenute nel presente documento.

| | |
|---|---|
| Descrizione morsetti ISO n°1 | (13-14)NO<br>(21-22)NC |

## Ambiente

| | |
|---|---|
| resistenza agli shock | 50 gn (durata = 11 ms) conforme a IEC 60068-2-27 |
| resistenza alle vibrazioni | 25 gn (F = 10...500 Hz) conforme a IEC 60068-2-6 |
| grado di protezione IP | IP65 conforme a IEC 60529 |
| grado di protezione IK | IK04 conforme a EN 50102 |
| categoria di sovratensione | Classe II conforme a IEC 61140<br>Classe II conforme a NF C 20-030 |
| temperatura ambiente di funzionamento | -25...70°C |
| temperatura di stoccaggio | -40...70°C |
| trattamento di protezione | TC |
| certificazioni prodotto | CCC<br>CSA<br>UL |
| norme di riferimento | EN 60204-1<br>EN 60947-5-1<br>IEC 60204-1<br>IEC 60947-5-1<br>UL 508<br>CSA C22.2 No 14 |

## Sostenibilità dell'offerta

| | |
|---|---|
| Stato sostenibilità offerta | Prodotto Green Premium |
| RoHS (codice data: aass) | Conforme - da 0953 - dichiarazione di conformità Schneider Electric |
| REACh | Non contiene SVHC oltre i limiti |
| Profilo ambientale prodotto | Disponibile |
| Istruzioni fine vita prodotto | Non richiede operazioni specifiche di riciclaggio |

## Dimensioni

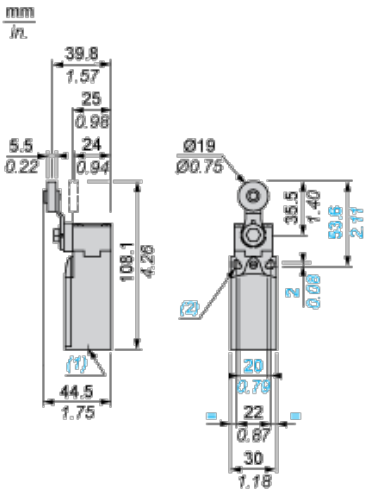


**(1)** 1 ingresso con foro filettato per M20 x 1,5

**(2)** Ø: 2 fori allungati Ø 4,3 x 6,3 mm con interasse di 22 mm, 2 fori Ø 4,3 con interasse di 20 mm.

## Installazione con ingresso cavo

### Posizione del passacavo

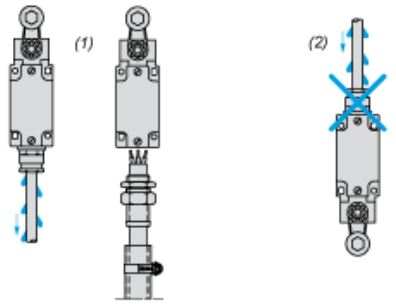


**(1)** Consigliato

**(2)** Da evitare

## Installazione con testine rotanti e leve

### Tipo di camma

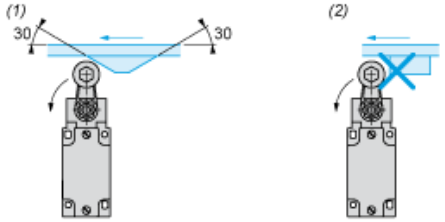


**(1)** Consigliato

**(2)** Da evitare

## Schema di cablaggio

### Bipolare NC + NO a scatto

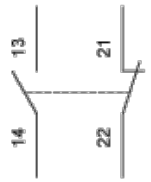


## Caratteristiche di attuazione

### Attuazione interruttore tramite camma a 30°

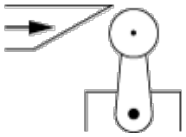

## Diagramma funzionale

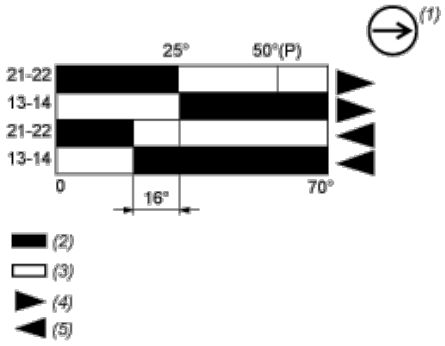


**(P)** Punto di apertura positiva

**(1)** Contatto NC con funzionamento con apertura positiva

**(2)** Chiuso
**(3)** Aperto
**(4)** Intervento
**(5)** Reset