Scheda prodotto
Caratteristiche

XCRT115EX

finecorsa XCR-T - leva rotella - 2 C/O

Principale

Gamma prodotto	OsiSense ATEX D
Nome gamma	Special format
Tipo di prodotto o componente	Interruttore di fine corsa
Prodotto per applicazioni specifiche	Monitaggio albero cinghia trasportatore
Nome abbreviato	XCR
Tipo di corpo	Fisso
Tipo di testa	Testa orientabile
Materiale	Metallo
Tipo di fissaggio	Con il corpo
Movimento testa operativa	Girevole
Tipo di operatore	Acciaio zincato rotella con ritorno a molla, con leva
Azionamento interruttore	Con nastro trasportatore
Tipo di avvicinamento	Avvicinamento laterale, 2 direzioni
Collegamento elettrico	Morsetti a vite, 1 x 0,5...2 x 2,5 mm²
Numero ingressi cavo	1 tapped entry (PG13.5) per cable gland (included), diametro esterno cavo: 9...12 mm
Numero di poli	2
Tipo e composizione contatti	2 x 1 C/O
Isolamento contatti	Za
Funzionamento dei contatti	A scatto
Numero di passi	2
Blocco contatti per direzione (circuito di controllo)	1 per direzione
Apertura positiva	Con
Coppia minima di sgancio	1 Nm
Velocità di azionamento massima	1,5 m/s
Grado di protezione IP	IP65 conforme a IEC 60529

Complementare

Materiale del corpo	Lega di zinco
Velocità min. azionamento	0,01 m/min
Angolo di scatto	10 ° segnalazione guasti 18 ° arresto nastro trasportatore
Angolo massimo di spostamento	90 ° -90 °
Descrizione codice contatto	A300, AC-15 (240 V, Ie = 3 A) conforme a EN 60947-5-1 A300, AC-15 (240 V, Ie = 3 A) conforme a IEC 60947-5-1 appendice A Q300, DC-13 (250 V, Ie = 0.27 A) conforme a EN 60947-5-1 Q300, DC-13 (250 V, Ie = 0.27 A) conforme a IEC 60947-5-1 appendice A
Tensione nominale di isolamento [Ui]	500 V conforme a NF C 20-040 gruppo C 500 V, grado di inquinamento: 3 conforme a IEC 60947-1 500 V, grado di inquinamento: 3 conforme a VDE 0110 300 V conforme a UL 508
Resistenza tra terminali	<= 25 MΩ conforme a IEC 60255-7 category 3 <= 25 MΩ conforme a NF C 93-050 metodo A
Tensione nominale di tenuta ad impulso [Uimp]	6 kV conforme a IEC 60664 6 kV conforme a IEC 60947-1
Protezione contro i cortocircuiti	10 A cartuccia fusibile, tipo gG
Durata elettrica	5000000 cicli DC-13 120 V 4 W, <= 3600 cicl/m fattore di carico: 0.5 conforme a IEC

Le informazioni fornite in questo documento contengono descrizioni generali e/o caratteristiche tecniche delle prestazioni dei prodotti in esso riportati
Questa documentazione non è da intenedersi come esaustiva e non deve essere usata per determinare l'idoneità o l'affidabilità di questi prodotti per applicazioni specifiche dell'utente.
E' dovere di ogni utente o integratore eseguire la corretta e completa analisi dei rischi, valutazione e collaudo dei prodotti per quanto riguarda la specifica applicazione o uso.
Né Schneider Electric S.p.A. né alcuna delle sue affiliate o consociate, possono essere ritenuti responsabili per l'uso improprio delle informazioni contenute nel presente documento.

	60947-5-1 appendice C induttivo CC 5000000 cicli DC-13 24 V 10 W, <= 3600 cicl/m fattore di carico: 0.5 conforme a IEC 60947-5-1 appendice C induttivo CC 5000000 cicli DC-13 48 V 7 W, <= 3600 cicl/m fattore di carico: 0.5 conforme a IEC 60947-5-1 appendice C induttivo CC
Durata meccanica	300000 cicli
Simbologia	II2 D-Ex tb IIIC T85°C Db IP66/67
Larghezza	85 mm
Altezza	95 mm
Profondità	75 mm

Ambiente

resistenza agli shock	30 gn per 18 ms conforme a IEC 60068-2-27
resistenza alle vibrazioni	9 gn 10...500 Hz IEC 60068-2-6
classe di protezione contro le scariche elettriche	Classe I conforme a IEC 60536 Classe I conforme a NF C 20-030
temperatura ambiente di funzionamento	-20...60°C
trattamento di protezione	TC
zona polverosa	Zona 21 - 22
certificazioni prodotto	INERIS 04ATEX0014X IEC-Ex INE 16.0048X
norme di riferimento	EN/IEC 60079-0 EN/IEC 60079-31
comandi	2014/34/EU - ATEX directive

Sostenibilità dell'offerta

Stato sostenibilità offerta	Prodotto Green Premium
RoHS (codice data: aass)	Conforme - da 1019 - dichiarazione di conformità Schneider Electric
REACh	Non contiene SVHC oltre i limiti
Istruzioni fine vita prodotto	Non richiede operazioni specifiche di riciclaggio

Dimensions

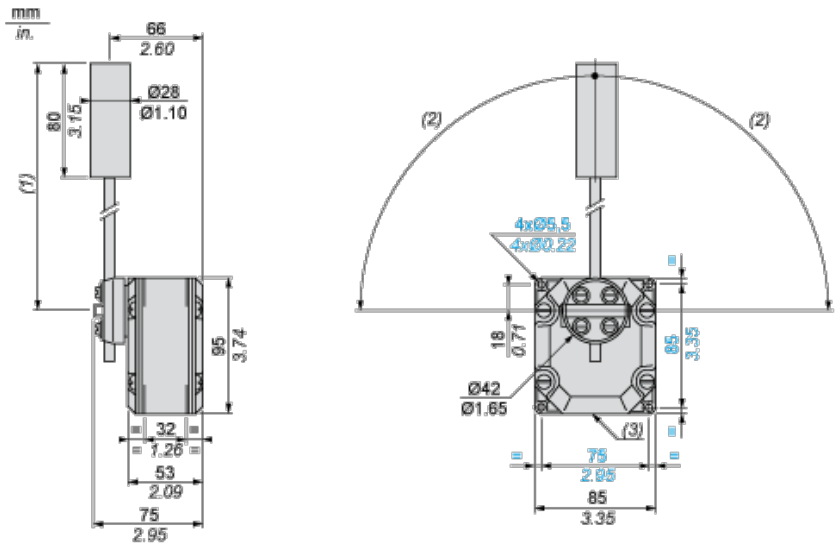

(1) 200 mm max. 104 mm min.

(2) 90° max.

(3) 1 tapped entry for Pg 13.5 cable gland

Wiring Diagram

2 Single-pole CO Snap Action

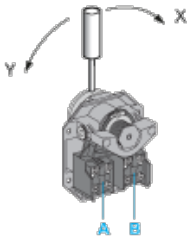

(A) 1st contact

(B) 2nd contact

2 Single-pole CO Snap Action

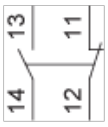

(A)

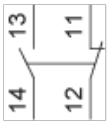

(B)

(A) 1st contact

(B) 2nd contact

Functionnal Diagram

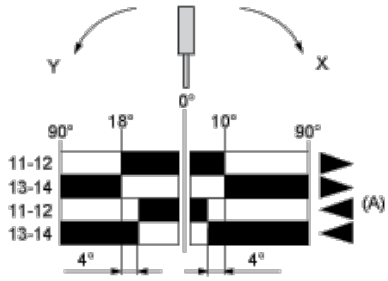

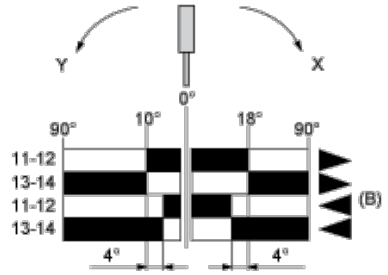

(1)
(2)
(3)
(4)

(A) 1st contact

(B) 2nd contact

(1) Closed

(2) Open

(3) Tripping

(4) Resetting