Scheda prodotto
Caratteristiche

XMLR160M0T75

Sensori di pressione XMLR 160 bar - G 1/4 - 24 Vcc - 0...10 V - M12

Principale

Gamma prodotto	OsiSense XM
Tipo di prodotto o componente	Sensori pressione elettronici
Tipo sensore rilevamento pressione	Trasmettitore di pressione
Tipo funzionamento pressostato	Pressure transmitter
Nome abbreviato	XMLR
Dimensione sensore rilevamento pressione	160 bar 2320 psi
Massima pressione accidentale ammessa	480 bar 6960 psi 48 mPa
Pressione di rottura	960 bar 13920 psi 96 mPa
Fluido controllato	Acqua fresca (0...80°C) Aria (-20...80°C) Olio idraulico (-20...80°C) Refrigeration fluid (-20...80°C)
Tipo di connessione per fluidi	G 1/4 (femmina) conforme a DIN 3852-Y
Tensione alimentazione nominale [Us]	24 V CC SELV, limiti tensione: 17...33 V

Complementare

Assorbimento di corrente	<= 50 mA
Collegamento elettrico	4 pin M12 connettore maschio
Funzione uscita analogica	0...10 V
Tipo segnale di uscita	Analogico
Funzione uscita analogica	0...10 V
Tipo di scala	Differenziale fisso
Materiali a contatto con fluido	Acciaio inossidabile 316L
Materiale parte frontale	Polistere
Materiale involucro	Poliacrilammide 316L acciaio inox
Posizione di funzionamento	Qualunque posizione, but disposals can falsified the measurement in case of upside down mounting
Tipo di protezione	Protezione sovraccarico Protezione da sovratensione Polarità inversa Protezione da cortocircuito
Tempo di risposta in uscita	<= 10 msper analog output
Tipo display	4 cifre 7 segmenti
Visualizzazione tipo tempo di risposta	Veloce 50 ms Normale 200 ms Lento 600 ms
Ritardo alla disponibilità	<= 300 ms
Precisione	<= 1% dell'intervallo di misura
Errore di linearità	<= 0,5% dell'intervallo di misura
Isteresi	<= 0,2% dell'intervallo di misura
Precisione di misura	<= 0,6% del campo di misura
Precisione di ripetizione	+/- 0,2% dell'intervallo di misura
Deriva sensibilità	+/- 0,03% dell'intervallo di misura/°C
Deviazione del punto zero	+/- 0,1% dell'intervallo di misura/°C

Le informazioni fornite in questo documento contengono descrizioni generali e/o caratteristiche tecniche delle prestazioni dei prodotti in esso riportati
Questa documentazione non è da intenedersi come esaustiva e non deve essere usata per determinare l'idoneità o l'affidabilità di questi prodotti per applicazioni specifiche dell'utente.
E' dovere di ogni utente o integratore eseguire la corretta e completa analisi dei rischi, valutazione e collaudo dei prodotti per quanto riguarda la specifica applicazione o uso.
Né Schneider Electric S.p.A. né alcuna delle sue affiliate o consociate, possono essere ritenuti responsabili per l'uso improprio delle informazioni contenute nel presente documento.

Precisione display	<= 1% dell'intervallo di misura
Durata meccanica	>= 10000000 cicli
Profondità	42 mm
Altezza	88 mm
Larghezza	41 mm
Peso prodotto	0,186 kg
Tensione nominale di tenuta ad impulso [Uimp]	0,5 kV DC
Compatibilità elettromagnetica	Test immunità scarica elettrostatica - livello di prova 8 kV aria, 4 kV contatto conforme a EN/IEC 61000-4-2 Suscettività ai campi elettromagnetici - livello di prova 10 V/m (80...2000 MHz) conforme a EN/IEC 61000-4-3 Prova di immunità ai transitori veloci / burst - livello di prova 2 kV conforme a EN/IEC 61000-4-4 Test di immunità alle sovratensioni - livello di prova 1 kV conforme a EN/IEC 61000-4-5 Immunità a disturbi RF condotti - livello di prova 10 V (0,15...80 MHz) conforme a EN/IEC 61000-4-6

Ambiente

simbologia	CE
certificazioni prodotto	CULus EAC
norme di riferimento	UL 61010-1 EN/IEC 61326-2-3
temperatura ambiente di funzionamento	-20...80°C
temperatura di stoccaggio	-40...80°C
grado di protezione IP	IP65 conforme a EN/IEC 60529 IP67 conforme a EN/IEC 60529
resistenza alle vibrazioni	20 gn (f = 10...2000 Hz) conforme a EN/IEC 60068-2-6
resistenza agli shock	50 gn conforme a EN/IEC 60068-2-27

Sostenibilità dell'offerta

Stato sostenibilità offerta	Prodotto non Green Premium
RoHS (codice data: aass)	Conforme - da 1351 - dichiarazione di conformità Schneider Electric
REACh	Non contiene SVHC oltre i limiti

Dimensioni

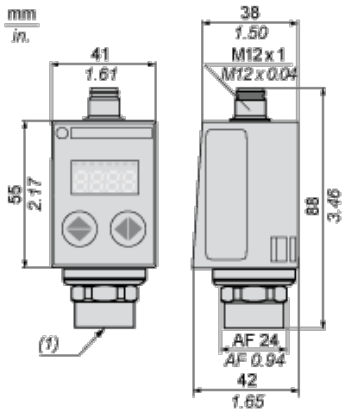

(1) Ingresso fluido: G 1/4 A femmina

Connessioni e schema

Cablaggio connettore

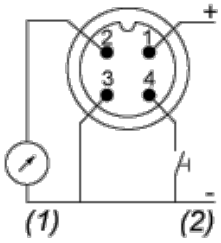

(1) Uscita I o uscita V

(2) Ingresso test

Descrizione uscita analogica

Segnale di uscita analogico

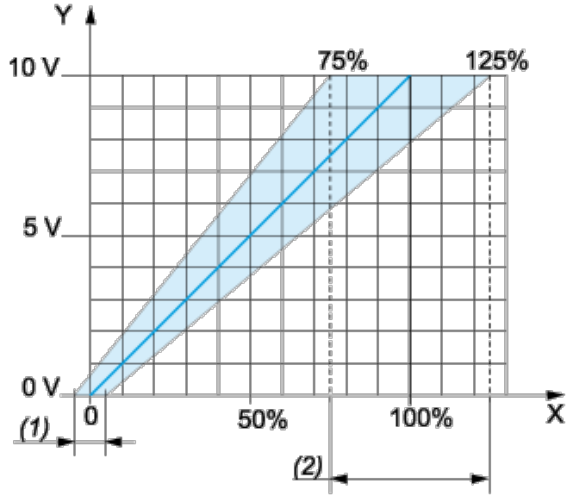

X: Pressione

Y: Segnale di uscita analogico

(1) È possibile compensare uno scostamento di +/-5% dalla pressione nominale (tramite il menu di configurazione **Cof**. **Cof**: compensazione scostamento)

(2) La curva analogica può essere regolata da -25% a +25% della pressione nominale (tramite il menu di configurazione **AEP**. **AEP**: endpoint analogico).