Scheda prodotto
Caratteristiche

XPSMCMDO0002

Modulo di espansione 2 coppie di uscite digitali

Principale

Gamma prodotto	Preventa Sicurezza automazione
Tipo di prodotto o componente	Modulo di espansione uscita di sicurezza
Nome abbreviato	XPSMCM
Collegamento elettrico	Morsetto a vite
Tensione alimentazione nominale [Us]	24 V (- 20...20 %) DC
Numero di ingressi	2 digitale per External Device Monitoring (EDM)
Numero di uscite	2 uscite di sicurezza OSSD per connessione contattore/drive 2 configurabile per connessione per diagnostica
Tipo ingresso digitale	Isolato
Tipo uscita digitale	PNP
Funzione del modulo	Uscita digitale monitoraggio attuatori di sicurezza

Complementare

Potenza assorbita	<= 3 W
Potenza dissipata in W	3 W
Porte di comunicazione integrate	Backplane expansion bus
Numero di morsettiere	4
Connessioni - morsetti	2-cavo morsettiere a vite imperdibile, morsettiera estraibile 1-cavo morsettiere a vite imperdibile, morsettiera estraibile
Tipo di carico	Carico resistivo
Livello di sicurezza	Fino a SIL 3 conforme a EN/IEC 61508 SILCL 3 conforme a IEC 62061 Fino alla categoria 4 conforme a EN/ISO 13849-1 Fino a PL = e conforme a EN/ISO 13849-1
Marchi qualità	CE
Tensione ingresso digitale	24 V CC
Tensione uscita digitale	24 V CC
Corrente uscita digitale	400 mA 100 mA
Carico uscita	60 Ohm
Segnalazione locale	1 LED verde con PWR contrassegni per alimentato 1 LED verde con RUN contrassegni per RUN (stato) 1 LED rosso con E IN contrassegni per errore interno 1 LED rosso con E EX contrassegni per errore esterno 2 LED verde/rosso con OUT contrassegni per stato uscita 2 LED giallo con RST contrassegni per segnale di riavvio 2 LED arancione con ADDR contrassegni per indirizzo nodo 2 LED giallo con STATUS contrassegni per stato uscita
Sezione dei fili	(0,2...1,5 mm² - AWG 24...AWG 16) flessibile cavo senza estremità cavo (0,2...2,5 mm² - AWG 24...AWG 14) flessibile cavo senza estremità cavo (0,25...1 mm² - AWG 23...AWG 18) flessibile cavo con estremità cavo, senza mascherina (0,25...2,5 mm² - AWG 23...AWG 14) flessibile cavo con estremità cavo, con mascherina (0,5...1,5 mm² - AWG 20...AWG 16) flessibile cavo con estremità cavo, con mascherina doppia (0,2...1 mm² - AWG 24...AWG 18) solido cavo senza estremità cavo (0,2...2,5 mm² - AWG 24...AWG 14) solido cavo senza estremità cavo (0,25...2,5 mm² - AWG 23...AWG 14) flessibile cavo con estremità cavo, senza mascherina
Supporto di montaggio	Omega guida DIN 35 mm conforme a EN 50022
Profondità	22,5 mm

Le informazioni fornite in questo documento contengono descrizioni generali e/o caratteristiche tecniche delle prestazioni dei prodotti in esso riportati
Questa documentazione non è da intenedersi come esaustiva e non deve essere usata per determinare l'idoneità o l'affidabilità di questi prodotti per applicazioni specifiche dell'utente.
E' dovere di ogni utente o integratore eseguire la corretta e completa analisi dei rischi, valutazione e collaudo dei prodotti per quanto riguarda la specifica applicazione o uso.
Né Schneider Electric S.p.A. né alcuna delle sue affiliate o consociate, possono essere ritenuti responsabili per l'uso improprio delle informazioni contenute nel presente documento.

Altezza	99 mm
Larghezza	114,5 mm
Peso prodotto	0,23 kg

Ambiente

norme di riferimento	EN/IEC 61508 EN/IEC 61800-5-1 EN/ISO 13849-1 IEC 62061
certificazioni prodotto	CULus TÜV RCM
grado di protezione IP	IP20 per cassetta
temperatura ambiente di funzionamento	-10...55°C
temperatura di stoccaggio	-20...85°C
umidità relativa	10...95%
grado di inquinamento	2
Tensione nominale di tenuta ad impulso [Uimp]	4 kV conforme a EN/IEC 61800-5-1
Dati di affidabilità sicurezza	DC > 99 % MTTFd < 100 anni a alto PFHd = 3,16E-9 1/h
isolamento	250 V CA between power supply and housing conforme a EN/IEC 61800-5-1
categoria di sovratensione	II
compatibilità elettromagnetica	Test immunità scarica elettrostatica - livello di prova 6 kV, su contatto conforme a EN/IEC 61000-4-2 Test immunità scarica elettrostatica - livello di prova 20 kV, in aria conforme a EN/IEC 61000-4-2 Suscettività ai campi elettromagnetici - livello di prova 10 V/m, 80...1000 MHz conforme a EN/IEC 61000-4-3 Suscettività ai campi elettromagnetici - livello di prova 30 V/m, 1,4 GHz...2 GHz conforme a EN/IEC 61000-4-3
resistenza alle vibrazioni	+/-0,35 mm (f = 10...55 Hz) conforme a EN/IEC 61496-1
resistenza agli shock	10 gn (durata = 16 ms) shocks : 1000 shocks on each axis EN/IEC 61496-1
durata vita	20 a

Sostenibilità dell'offerta

Stato sostenibilità offerta	Prodotto Green Premium
RoHS (codice data: aass)	Conforme - da 1450 - dichiarazione di conformità Schneider Electric
REACh	Non contiene SVHC oltre i limiti
Profilo ambientale prodotto	Disponibile
Istruzioni fine vita prodotto	Disponibile

Dimensions

Screw Terminal

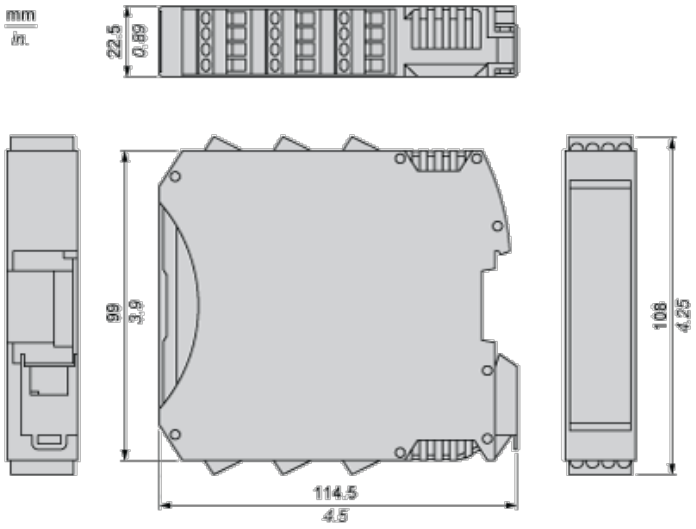

Mounting Safety Controller CPU with Module(s)

Mount BackPlane Connector on Rail

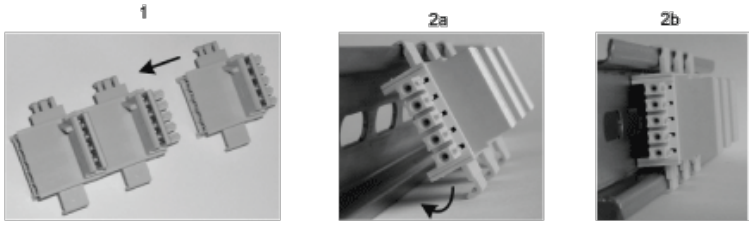

1 : Connect as much Backplane Connector as module to be install.

2 : Fix the connectors to the rail (Top first).

Mount Safety Controller CPU with Other Module(s)

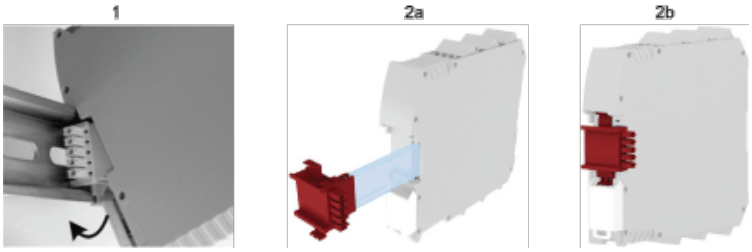

1 : Mount controller CPU and modules on rail.

2 : Make sure that the controller CPU or the module(s) are plugged on the BackPlane connector.

Wiring

Terminal Designation

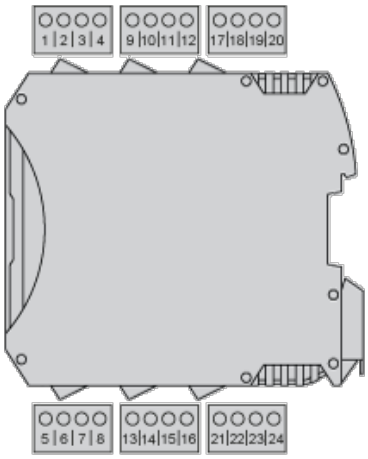

Terminal	Description

1	24 Vdc power supply
2	Node selection
3	
4	0 Vdc power supply
5	Static output 1
6	
7	Feedback/Restart 1
8	Condition of outputs 1A/1B
9	Static output 2
10	
11	Feedback/Restart 2
12	Condition of outputs 2A/2B
13	24 Vdc power supply
14	-
15	0 Vdc power supply
16	–

Wiring Example

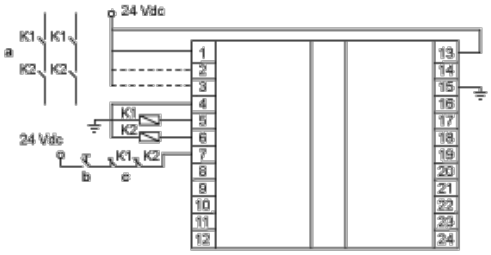

a : Contractors

b : Restart

c : Feedback